PZLZW...H50 Kryt pre zvislý oblúk 90° – vnútorný, so zámkom pre H50 - žiarový zinok

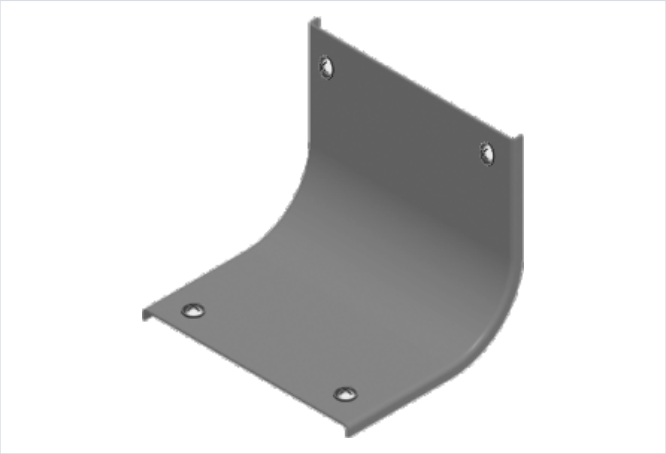

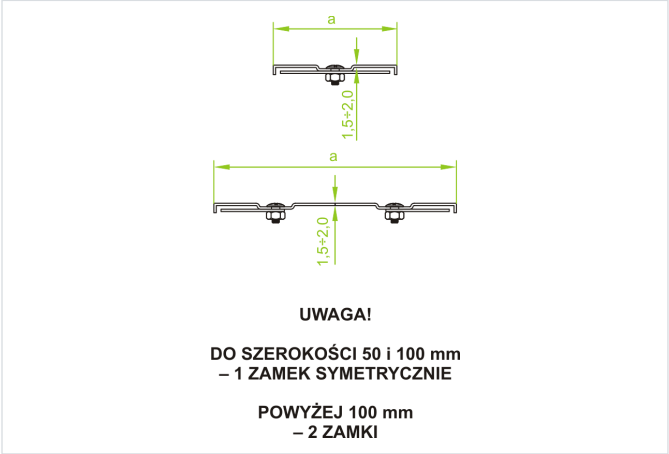

- Chráni káble pred poškodením, UV žiarením a poveternostnými vplyvmi. Nepriepustná ochrana proti hromadeniu prachu a nečistôt.

Materiál

- F - žiarovo zinkovaná oceľ STN EN ISO 1461:2023

Dostupné povrchové úpravy:

- E - nerezová oceľ
- L - lakovanie v štandardnej farbe RAL

Doplňujúce informácie

- V každom kryte sú technologické otvory potrebné pre proces žiarového zinkovania.
- Pri objednávaní samotného krytu uveďte označenie alebo katalógové číslo tvarovky, ku ktorej má pasovať
- Vždy použite verziu produktu, ktorého hrúbka materiálu je rovnaká alebo väčšia ako je hrúbka rovného úseku trasy!

Verzie

Symbol	Hrúbka plechu	Šírka a (mm)	Hmotnosť 1 ks (kg)	Katalógové číslo	Množstvo (ks)
HRÚBKA PLECHU: 1.5 MM					
PZLZWP50H50 F	1.5 mm	50	0.29	330305	20
PZLZWP100H50 F	1.5 mm	100	0.43	330310	20
PZLZWP200H50 F	1.5 mm	200	0.83	330320	10
PZLZWP300H50 F	1.5 mm	300	1.13	330330	10
PZLZWP400H50 F	1.5 mm	400	1.43	330340	4
PZLZWP500H50 F	1.5 mm	500	1.73	330350	4
PZLZWP600H50 F	1.5 mm	600	2.03	330360	4
HRÚBKA PLECHU: 2.0 MM					
PZLZWC50H50 F	2.0 mm	50	0.35	330405	20
PZLZWC100H50 F	2.0 mm	100	0.55	330410	20
PZLZWC200H50 F	2.0 mm	200	1.04	330420	10
PZLZWC300H50 F	2.0 mm	300	1.44	330430	10
PZLZWC400H50 F	2.0 mm	400	1.84	330440	4
PZLZWC500H50 F	2.0 mm	500	2.23	330450	4
PZLZWC600H50 F	2.0 mm	600	2.63	330460	4