# PZLZW...H100/H200 Kryt pre zvislý oblúk 90° – vnútorný, so zámkom pre H100 a H200 - žiarový zinok

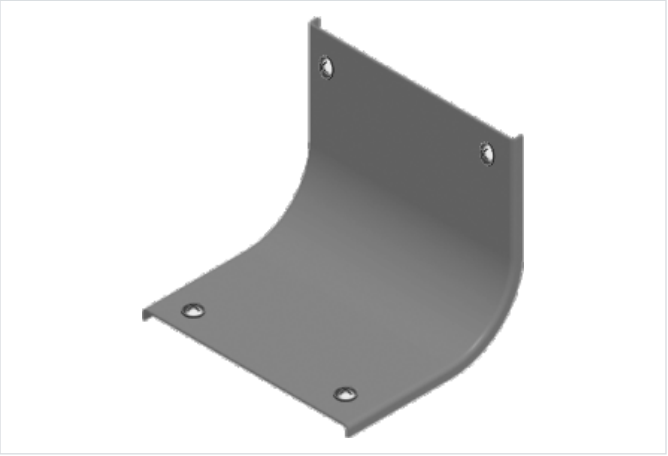

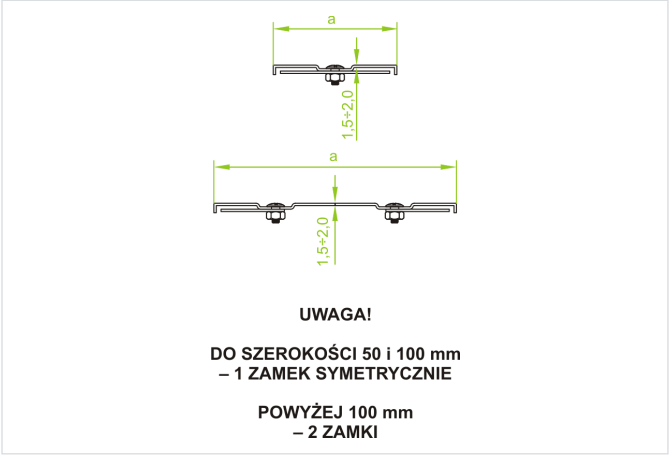


- Chráni káble pred poškodením, UV žiarením a poveternostnými vplyvmi. Nepriepustná ochrana proti hromadeniu prachu a nečistôt.

## Materiál

- F - žiarovo zinkovaná oceľ STN EN ISO 1461:2023

Dostupné povrchové úpravy:

- E - nerezová oceľ
- L - lakovanie v štandardnej farbe RAL

## Doplňujúce informácie

- V každom kryte sú technologické otvory potrebné pre proces žiarového zinkovania.
- Pri objednávaní samotného krytu uveďte označenie alebo katalógové číslo tvarovky, ku ktorej má pasovať
- Vždy použite verziu produktu, ktorého hrúbka materiálu je rovnaká alebo väčšia ako je hrúbka rovného úseku trasy!

## Verzie

| Symbol | Hrúbka plechu | Šírka a (mm) | Hmotnosť 1 ks (kg) | Katalógové číslo | Množstvo (ks) |
|---|---|---|---|---|---|
| **HRÚBKA PLECHU: 1.5 MM** | | | | | |
| **PZLZWP100 F** | 1.5 mm | 100 | 0.66 | 303410 | 20 |
| **PZLZWP200 F** | 1.5 mm | 200 | 1.25 | 303420 | 10 |
| **PZLZWP300 F** | 1.5 mm | 300 | 1.74 | 303430 | 10 |
| **PZLZWP400 F** | 1.5 mm | 400 | 2.23 | 303440 | 4 |
| **PZLZWP500 F** | 1.5 mm | 500 | 2.72 | 303450 | 4 |
| **PZLZWP600 F** | 1.5 mm | 600 | 3.21 | 303460 | 4 |
| **HRÚBKA PLECHU: 2.0 MM** | | | | | |
| **PZLZWC100 F** | 2.0 mm | 100 | 0.84 | 303510 | 20 |
| **PZLZWC200 F** | 2.0 mm | 200 | 1.60 | 303520 | 10 |
| **PZLZWC300 F** | 2.0 mm | 300 | 2.25 | 303530 | 10 |
| **PZLZWC400 F** | 2.0 mm | 400 | 2.90 | 303540 | 4 |
| **PZLZWC500 F** | 2.0 mm | 500 | 3.55 | 303550 | 4 |
| **PZLZWC600 F** | 2.0 mm | 600 | 4.20 | 303560 | 4 |