PZLZWM...H50 Kryt pre zvislý oblúk 45° – vnútorný, so zámkom pre H50 - žiarový zinok



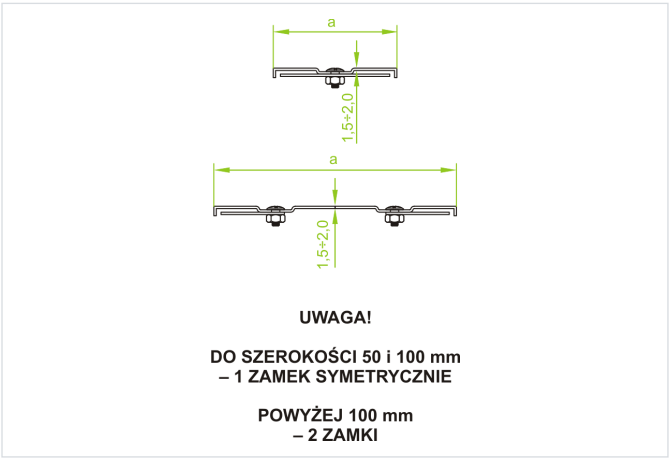

- Chráni káble pred poškodením, UV žiarením a poveternostnými vplyvmi. Nepriepustná ochrana proti hromadeniu prachu a nečistôt.

Materiál

- F - žiarovo zinkovaná oceľ STN EN ISO 1461:2023

Dostupné povrchové úpravy:

- E - nerezová oceľ
- L - lakovanie v štandardnej farbe RAL

Doplňujúce informácie

- V každom kryte sú technologické otvory potrebné pre proces žiarového zinkovania.
- Pri objednávaní samotného krytu uveďte označenie alebo katalógové číslo tvarovky, ku ktorej má pasovať
- Vždy použite verziu produktu, ktorého hrúbka materiálu je rovnaká alebo väčšia ako je hrúbka rovného úseku trasy!

Verzie

Symbol	Hrúbka plechu	Šírka a (mm)	Hmotnosť 1 ks (kg)	Katalógové číslo	Množstvo (ks)
HRÚBKA PLECHU: 1.5 MM					
PZLZWMP50 F	1.5 mm	50	0.25	331105	20
PZLZWMP100 F	1.5 mm	100	0.37	331110	20
PZLZWMP200 F	1.5 mm	200	0.72	331120	10
PZLZWMP300 F	1.5 mm	300	0.97	331130	10
PZLZWMP400 F	1.5 mm	400	1.22	331140	4
PZLZWMP500 F	1.5 mm	500	1.47	331150	4
PZLZWMP600 F	1.5 mm	600	1.72	331160	4
HRÚBKA PLECHU: 2.0 MM					
PZLZWMC50 F	2.0 mm	50	0.30	331205	20
PZLZWMC100 F	2.0 mm	100	0.46	331210	20
PZLZWMC200 F	2.0 mm	200	0.89	331220	10
PZLZWMC300 F	2.0 mm	300	1.22	331230	10
PZLZWMC400 F	2.0 mm	400	1.56	331240	4
PZLZWMC500 F	2.0 mm	500	1.89	331250	4
PZLZWMC600 F	2.0 mm	600	2.22	331260	4