PZLZWM...H100/H200 Kryt pre zvislý oblúk 45° – vnútorný, so zámkom pre H100 a H200 - žiarový zinok

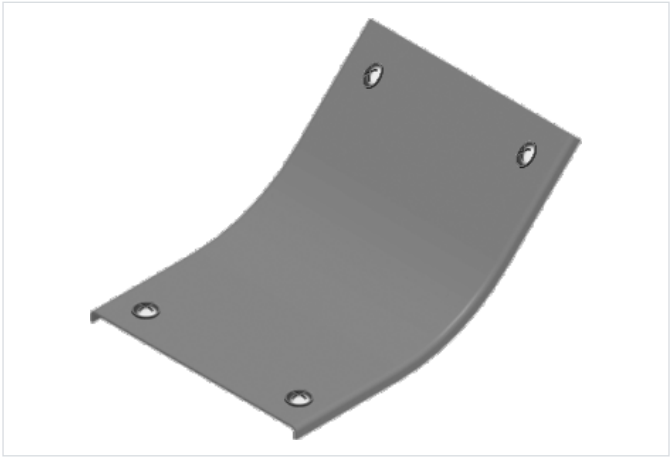

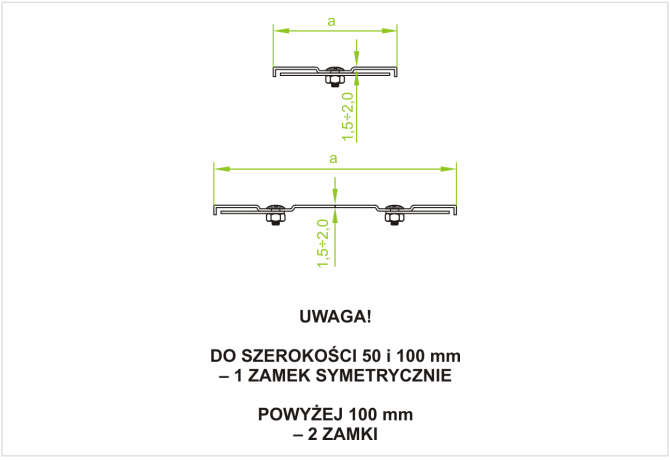

- Chráni káble pred poškodením, UV žiarením a poveternostnými vplyvmi. Nepriepustná ochrana proti hromadeniu prachu a nečistôt.

Materiál

- F - žiarovo zinkovaná oceľ STN EN ISO 1461:2023

Dostupné povrchové úpravy:

- E - nerezová oceľ
- L - lakovanie v štandardnej farbe RAL

Doplňujúce informácie

- V každom kryte sú technologické otvory potrebné pre proces žiarového zinkovania.
- Pri objednávaní samotného krytu uveďte označenie alebo katalógové číslo tvarovky, ku ktorej má pasovať
- Vždy použite verziu produktu, ktorého hrúbka materiálu je rovnaká alebo väčšia ako je hrúbka rovného úseku trasy!

Verzie

Symbol	Hrúbka plechu	Šírka a (mm)	Hmotnosť 1 ks (kg)	Katalógové číslo	Množstvo (ks)
HRÚBKA PLECHU: 1.5 MM					
PZLZWMP100 F	1.5 mm	100	0.51	303610	20
PZLZWMP200 F	1.5 mm	200	0.97	303620	10
PZLZWMP300 F	1.5 mm	300	1.33	303630	10
PZLZWMP400 F	1.5 mm	400	1.70	303640	4
PZLZWMP500 F	1.5 mm	500	2.07	303650	4
PZLZWMP600 F	1.5 mm	600	2.44	303660	4
HRÚBKA PLECHU: 2.0 MM					
PZLZWMC100 F	2.0 mm	100	0.65	303710	20
PZLZWMC200 F	2.0 mm	200	1.22	303720	10
PZLZWMC300 F	2.0 mm	300	1.70	303730	10
PZLZWMC400 F	2.0 mm	400	2.20	303740	4
PZLZWMC500 F	2.0 mm	500	2.69	303750	4
PZLZWMC600 F	2.0 mm	600	3.18	303760	4