PZCZKZ... Kryt križovatky so zámkom - žiarový zinok

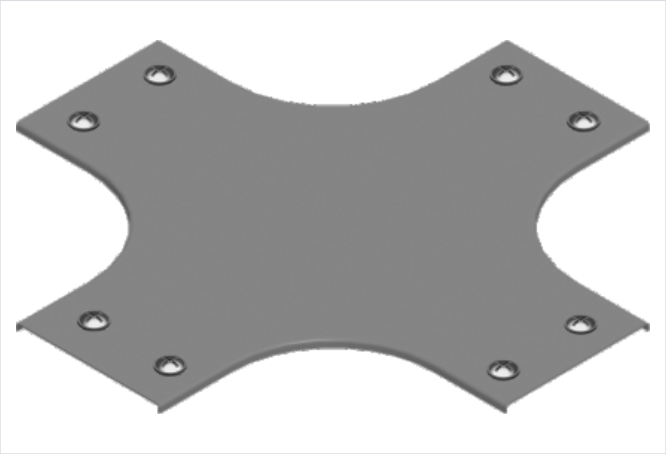

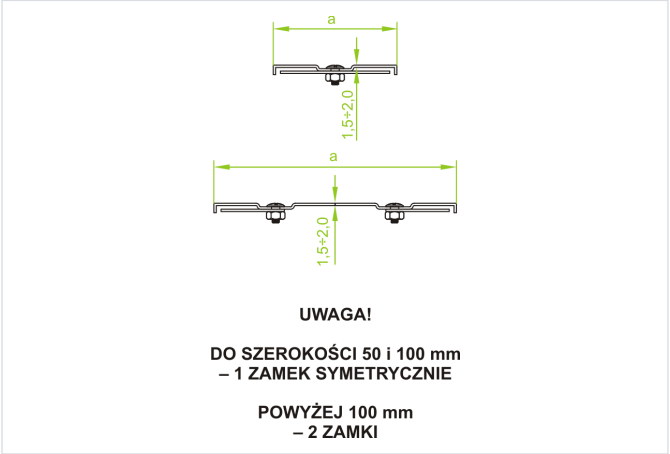

- Chráni káble pred poškodením, UV žiarením a poveternostnými vplyvmi. Nepriepustná ochrana proti hromadeniu prachu a nečistôt.

Materiál

- F - žiarovo zinkovaná oceľ STN EN ISO 1461:2023

Dostupné povrchové úpravy:

- E - nerezová oceľ
- L - lakovanie v štandardnej farbe RAL

Doplňujúce informácie

- V každom kryte sú technologické otvory potrebné pre proces žiarového zinkovania.
- Pri objednávaní samotného krytu uveďte označenie alebo katalógové číslo tvarovky, ku ktorej má pasovať
- Vždy použite verziu produktu, ktorého hrúbka materiálu je rovnaká alebo väčšia ako je hrúbka rovného úseku trasy!

Verzie

Symbol	Hrúbka plechu	Šírka a (mm)	Hmotnosť 1 ks (kg)	Katalógové číslo	Množstvo (ks)
HRÚBKA PLECHU: 1.5 MM					
PZCZKZP50 F	1.5 mm	50	0.82	304405	10
PZCZKZP100 F	1.5 mm	100	1.34	304410	10
PZCZKZP200 F	1.5 mm	200	2.16	304420	10
PZCZKZP300 F	1.5 mm	300	3.04	304430	4
PZCZKZP400 F	1.5 mm	400	3.98	304440	4
PZCZKZP500 F	1.5 mm	500	4.99	304450	4
PZCZKZP600 F	1.5 mm	600	6.06	304460	4
HRÚBKA PLECHU: 2.0 MM					
PZCZKZC50 F	2.0 mm	50	1.09	304505	10
PZCZKZC100 F	2.0 mm	100	1.79	304510	10
PZCZKZC200 F	2.0 mm	200	2.87	304520	10
PZCZKZC300 F	2.0 mm	300	4.04	304530	4
PZCZKZC400 F	2.0 mm	400	5.29	304540	4
PZCZKZC500 F	2.0 mm	500	6.63	304550	4
PZCZKZC600 F	2.0 mm	600	8.05	304560	4