PRKZ... Kryt redukcie žľabu symetrickej - žiarový zinok

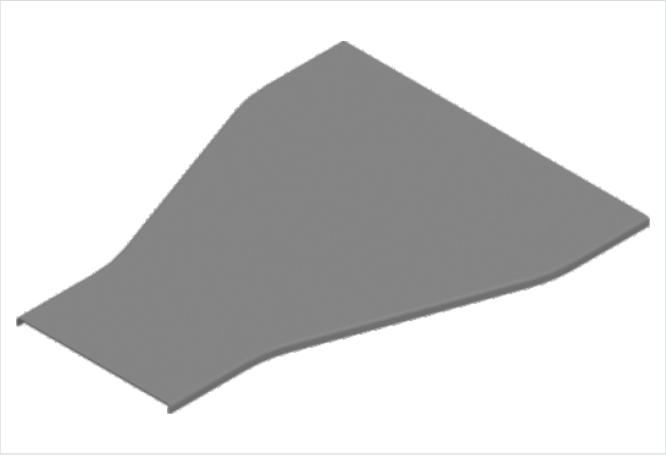

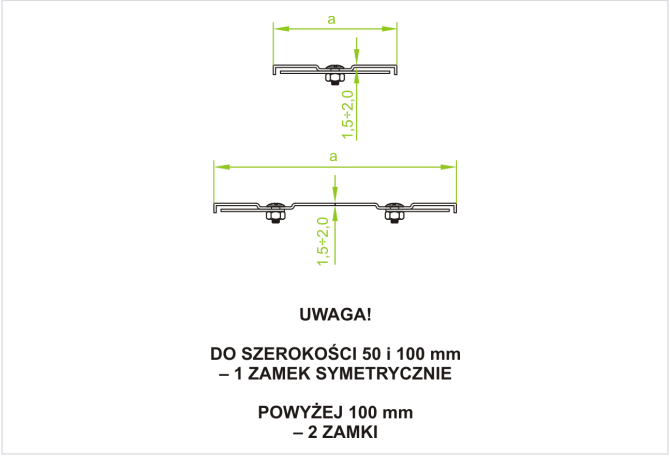

- Chráni káble pred poškodením, UV žiarením a poveternostnými vplyvmi. Nepriepustná ochrana proti hromadeniu prachu a nečistôt.

Materiál

- F - žiarovo zinkovaná oceľ STN EN ISO 1461:2023

Dostupné povrchové úpravy:

- E - nerezová oceľ
- L - lakovanie v štandardnej farbe RAL

Doplňujúce informácie

- V každom kryte sú technologické otvory potrebné pre proces žiarového zinkovania.
- Pri objednávaní samotného krytu uveďte označenie alebo katalógové číslo tvarovky, ku ktorej má pasovať
- Vždy použite verziu produktu, ktorého hrúbka materiálu je rovnaká alebo väčšia ako je hrúbka rovného úseku trasy!

Verzie

Symbol	Hrúbka plechu	Šírka a (mm)	Rozmer b (mm)	Hmotnosť 1 ks (kg)	Katalógové číslo	Množstvo (ks)
HRÚBKA PLECHU: 1.5 MM						
PRKZP100/50 F	1.5 mm	100	50	0.40	302710	20
PRKZP200/100 F	1.5 mm	200	100	0.79	302720	20
PRKZP300/200 F	1.5 mm	300	200	1.32	302730	10
PRKZP400/300 F	1.5 mm	400	300	1.84	302740	4
PRKZP500/400 F	1.5 mm	500	400	2.37	302750	2
PRKZP600/500 F	1.5 mm	600	500	2.90	302760	2
HRÚBKA PLECHU: 2.0 MM						
PRKZC100/50 F	2.0 mm	100	50	0.53	302810	20
PRKZC200/100 F	2.0 mm	200	100	1.02	302820	20
PRKZC300/200 F	2.0 mm	300	200	1.76	302830	10
PRKZC400/300 F	2.0 mm	400	300	2.45	302840	4
PRKZC500/400 F	2.0 mm	500	400	3.16	302850	2
PRKZC600/500 F	2.0 mm	600	500	3.86	302860	2