PLZZM...H50 Kryt pre zvislý oblúk 45° – vonkajší, H50 - žiarový zinok

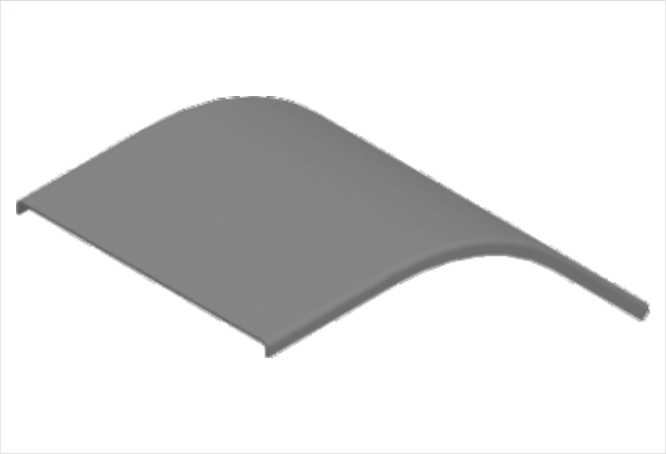

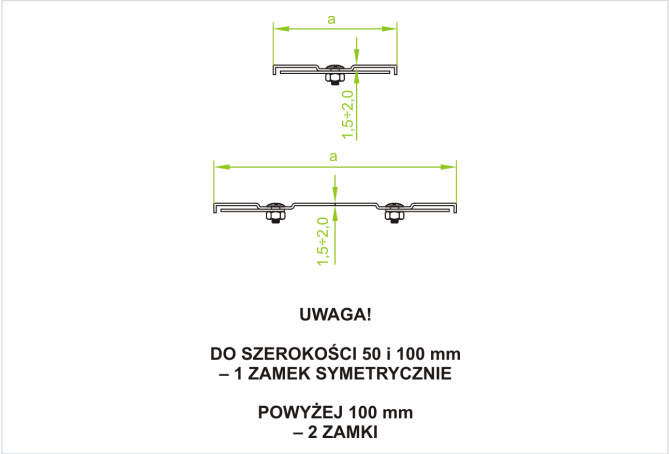

- Chráni káble pred poškodením, UV žiarením a poveternostnými vplyvmi. Nepriepustná ochrana proti hromadeniu prachu a nečistôt.

Materiál

- F - žiarovo zinkovaná oceľ STN EN ISO 1461:2023

Dostupné povrchové úpravy:

- E - nerezová oceľ
- L - lakovanie v štandardnej farbe RAL

Doplňujúce informácie

- V každom kryte sú technologické otvory potrebné pre proces žiarového zinkovania.
- Pri objednávaní samotného krytu uveďte označenie alebo katalógové číslo tvarovky, ku ktorej má pasovať
- Vždy použite verziu produktu, ktorého hrúbka materiálu je rovnaká alebo väčšia ako je hrúbka rovného úseku trasy!

Verzie

Symbol	Hrúbka plechu	Šírka a (mm)	Hmotnosť 1 ks (kg)	Katalógové číslo	Množstvo (ks)
HRÚBKA PLECHU: 1.5 MM					
PLZZMP50H50 F	1.5 mm	50	0.18	335505	20
PLZZMP100H50 F	1.5 mm	100	0.33	335510	20
PLZZMP200H50 F	1.5 mm	200	0.62	335520	10
PLZZMP300H50 F	1.5 mm	300	1.20	335530	10
PLZZMP400H50 F	1.5 mm	400	1.50	335540	4
PLZZMP500H50 F	1.5 mm	500	1.80	335550	4
PLZZMP600H50 F	1.5 mm	600	1.90	335560	4
HRÚBKA PLECHU: 2.0 MM					
PLZZMC50H50 F	2.0 mm	50	0.24	335605	20
PLZZMC100H50 F	2.0 mm	100	0.44	335610	20
PLZZMC200H50 F	2.0 mm	200	0.82	335620	10
PLZZMC300H50 F	2.0 mm	300	1.60	335630	10
PLZZMC400H50 F	2.0 mm	400	2	335640	4
PLZZMC500H50 F	2.0 mm	500	2.39	335650	4
PLZZMC600H50 F	2.0 mm	600	2.53	335660	4