PLZZM...H200 Kryt pre zvislý oblúk 45° – vonkajší, H200 - žiarový zinok

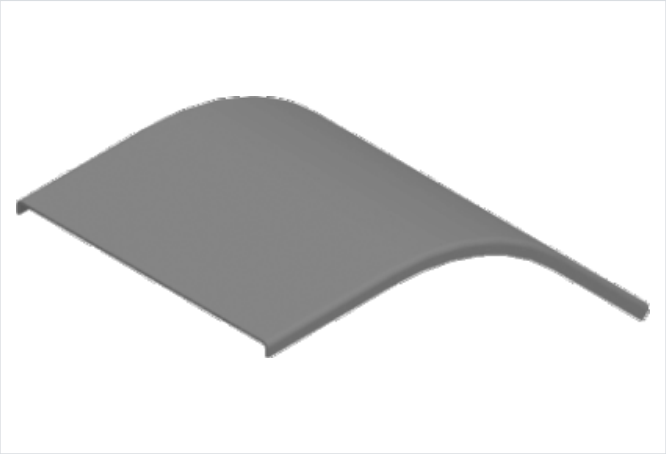

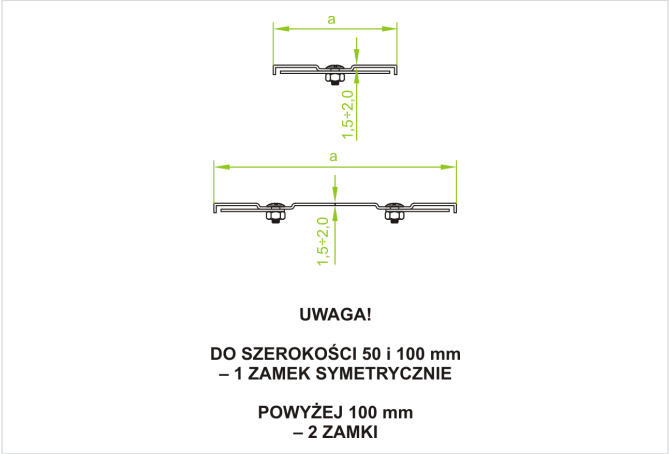

- Chráni káble pred poškodením, UV žiarením a poveternostnými vplyvmi. Nepriepustná ochrana proti hromadeniu prachu a nečistôt.

Materiál

- F - žiarovo zinkovaná oceľ STN EN ISO 1461:2023

Dostupné povrchové úpravy:

- E - nerezová oceľ
- L - lakovanie v štandardnej farbe RAL

Doplňujúce informácie

- V každom kryte sú technologické otvory potrebné pre proces žiarového zinkovania.
- Pri objednávaní samotného krytu uveďte označenie alebo katalógové číslo tvarovky, ku ktorej má pasovať
- Vždy použite verziu produktu, ktorého hrúbka materiálu je rovnaká alebo väčšia ako je hrúbka rovného úseku trasy!

Verzie

Symbol	Hrúbka plechu	Šírka a (mm)	Hmotnosť 1 ks (kg)	Katalógové číslo	Množstvo (ks)
HRÚBKA PLECHU: 1.5 MM					
PLZZMP200H200 F	1.5 mm	200	1.16	333110	10
PLZZMP300H200 F	1.5 mm	300	1.70	333120	10
PLZZMP400H200 F	1.5 mm	400	2.24	333130	4
PLZZMP500H200 F	1.5 mm	500	2.78	333140	4
PLZZMP600H200 F	1.5 mm	600	3.32	333150	4
HRÚBKA PLECHU: 2.0 MM					
PLZZMC200H200 F	2.0 mm	200	1.54	333210	10
PLZZMC300H200 F	2.0 mm	300	2.26	333220	10
PLZZMC400H200 F	2.0 mm	400	2.98	333230	4
PLZZMC500H200 F	2.0 mm	500	3.70	333240	4
PLZZMC600H200 F	2.0 mm	600	4.42	333250	4