# PLZZM...H100 Kryt pre zvislý oblúk 45° – vonkajší, H100 - žiarový zinok

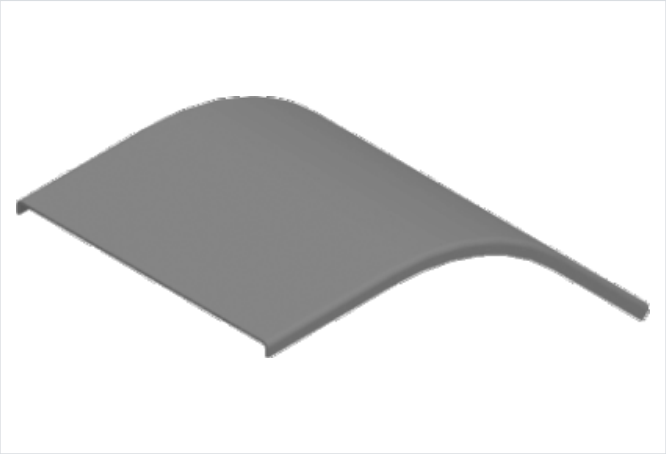

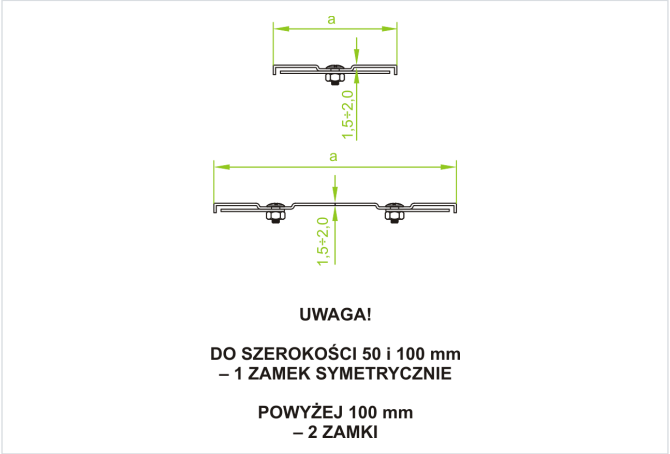


- Chráni káble pred poškodením, UV žiarením a poveternostnými vplyvmi. Nepriepustná ochrana proti hromadeniu prachu a nečistôt.

## Materiál

- F - žiarovo zinkovaná oceľ STN EN ISO 1461:2023

Dostupné povrchové úpravy:

- E - nerezová oceľ
- L - lakovanie v štandardnej farbe RAL

## Doplňujúce informácie

- V každom kryte sú technologické otvory potrebné pre proces žiarového zinkovania.
- Pri objednávaní samotného krytu uveďte označenie alebo katalógové číslo tvarovky, ku ktorej má pasovať
- Vždy použite verziu produktu, ktorého hrúbka materiálu je rovnaká alebo väčšia ako je hrúbka rovného úseku trasy!

## Verzie

| Symbol | Hrúbka plechu | Šírka a (mm) | Hmotnosť 1 ks (kg) | Katalógové číslo | Množstvo (ks) |
|---|---|---|---|---|---|
| **HRÚBKA PLECHU: 1.5 MM** | | | | | |
| **PLZZMP100H100 F** | 1.5 mm | 100 | 0.51 | 332710 | 20 |
| **PLZZMP200H100 F** | 1.5 mm | 200 | 0.97 | 332720 | 10 |
| **PLZZMP300H100 F** | 1.5 mm | 300 | 1.42 | 332730 | 10 |
| **PLZZMP400H100 F** | 1.5 mm | 400 | 1.87 | 332740 | 4 |
| **PLZZMP500H100 F** | 1.5 mm | 500 | 2.27 | 332750 | 4 |
| **PLZZMP600H100 F** | 1.5 mm | 600 | 2.70 | 332760 | 4 |
| **HRÚBKA PLECHU: 2.0 MM** | | | | | |
| **PLZZMC100H100 F** | 2.0 mm | 100 | 0.68 | 332810 | 20 |
| **PLZZMC200H100 F** | 2.0 mm | 200 | 1.29 | 332820 | 10 |
| **PLZZMC300H100 F** | 2.0 mm | 300 | 1.89 | 332830 | 10 |
| **PLZZMC400H100 F** | 2.0 mm | 400 | 2.49 | 332840 | 4 |
| **PLZZMC500H100 F** | 2.0 mm | 500 | 3.02 | 332850 | 4 |
| **PLZZMC600H100 F** | 2.0 mm | 600 | 3.59 | 332860 | 4 |