OPNZ...H50 Zvislý obchádzací kus - žiarový zinok

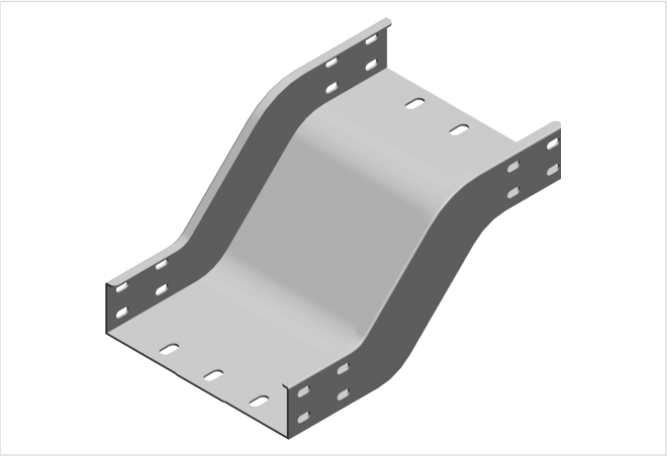

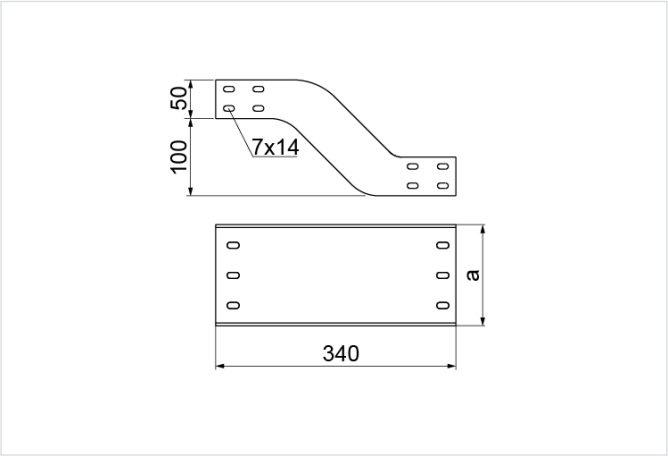

- Obchádzanie prekážky pozdĺž káblovej trasy.

Materiál

- F - žiarovo zinkovaná oceľ STN EN ISO 1461:2023

Dostupné povrchové úpravy:

- E - nerezová oceľ
- L - lakovanie v štandardnej farbe RAL

Doplňujúce informácie

- Na spojenie tvarovky so žľabom použite spojku LCC... alebo sadu spojok LZC... a skrutky SGKFM6x12 alebo SGFM6x12
- Vždy použite verziu produktu, ktorého hrúbka materiálu je rovnaká alebo väčšia ako je hrúbka rovného úseku trasy!

Poznámka

- Poznámka: postup montáže vyžaduje ďalšie spojky.

Verzie

Symbol	Hrúbka plechu	Šírka a (mm)	Hmotnosť 1 ks (kg)	Katalógové číslo	Množstvo (ks)
HRÚBKA PLECHU: 1.5 MM					
OPNZP50H50 F	1.5 mm	50	0.63	353605	10
OPNZP100H50 F	1.5 mm	100	0.84	353610	10
OPNZP200H50 F	1.5 mm	200	1.26	353620	10
OPNZP300H50 F	1.5 mm	300	1.68	353630	4
OPNZP400H50 F	1.5 mm	400	2.09	353640	4
OPNZP500H50 F	1.5 mm	500	2.51	353650	4
OPNZP600H50 F	1.5 mm	600	2.93	353660	4
HRÚBKA PLECHU: 2.0 MM					
OPNZC50H50 F	2.0 mm	50	0.84	353705	10
OPNZC100H50 F	2.0 mm	100	1.12	353710	10
OPNZC200H50 F	2.0 mm	200	1.67	353720	10
OPNZC300H50 F	2.0 mm	300	2.23	353730	4
OPNZC400H50 F	2.0 mm	400	2.79	353740	4
OPNZC500H50 F	2.0 mm	500	3.34	353750	4
OPNZC600H50 F	2.0 mm	600	3.90	353760	4