LZZ...H100 Vertikálny oblúk 90° - vonkajší - žiarový zinok

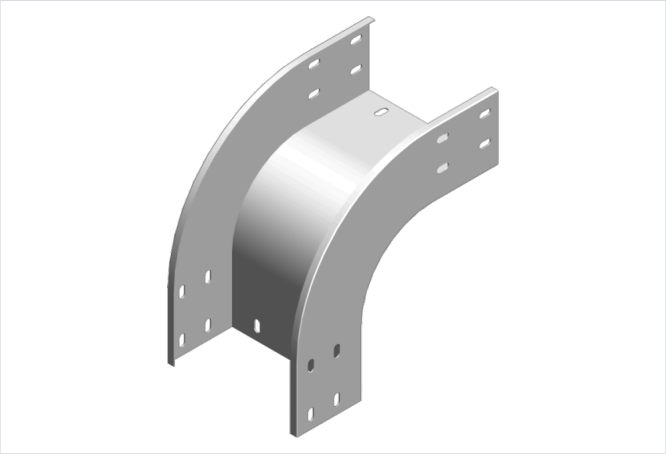

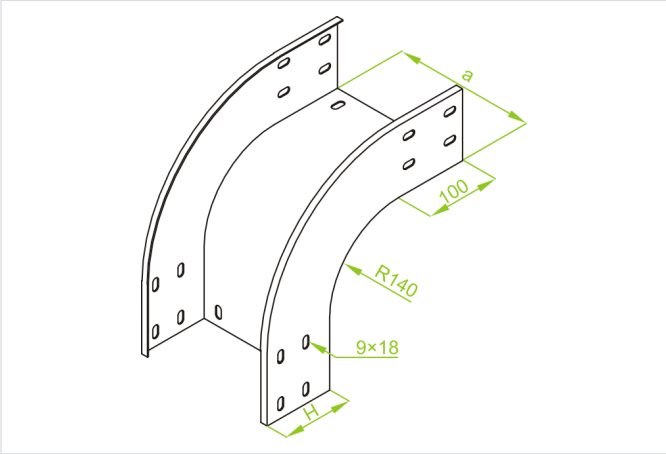

- Odklon v trase káblov.

Materiál

- F - žiarovo zinkovaná oceľ STN EN ISO 1461:2023

Dostupné povrchové úpravy:

- E - nerezová oceľ
- L - lakovanie v štandardnej farbe RAL

Doplňujúce informácie

- Na spojenie tvarovky s úsekmi žľabu použite rovné spojky LZC... a sady skrutiek SGKFM8x14 alebo SGFM8x14
- Vždy použite verziu produktu, ktorého hrúbka materiálu je rovnaká alebo väčšia ako je hrúbka rovného úseku trasy!

Verzie

Symbol	Hrúbka plechu	Šírka a (mm)	Hmotnosť 1 ks (kg)	Katalógové číslo	Množstvo (ks)
HRÚBKA PLECHU: 1.5 MM					
LZZP100H100 F	1.5 mm	100	1.70	311410	6
LZZP200H100 F	1.5 mm	200	2.26	311420	6
LZZP300H100 F	1.5 mm	300	2.71	311430	4
LZZP400H100 F	1.5 mm	400	3.21	311440	4
LZZP500H100 F	1.5 mm	500	3.72	311450	2
LZZP600H100 F	1.5 mm	600	4.22	311460	2
HRÚBKA PLECHU: 2.0 MM					
LZZC100H100 F	2.0 mm	100	2.26	311510	6
LZZC200H100 F	2.0 mm	200	3.01	311520	6
LZZC300H100 F	2.0 mm	300	3.61	311530	4
LZZC400H100 F	2.0 mm	400	4.28	311540	4
LZZC500H100 F	2.0 mm	500	4.96	311550	2
LZZC600H100 F	2.0 mm	600	5.62	311560	2