# LZZM...H200 Horizontálny oblúk 45° - vonkajší - žiarový zinok

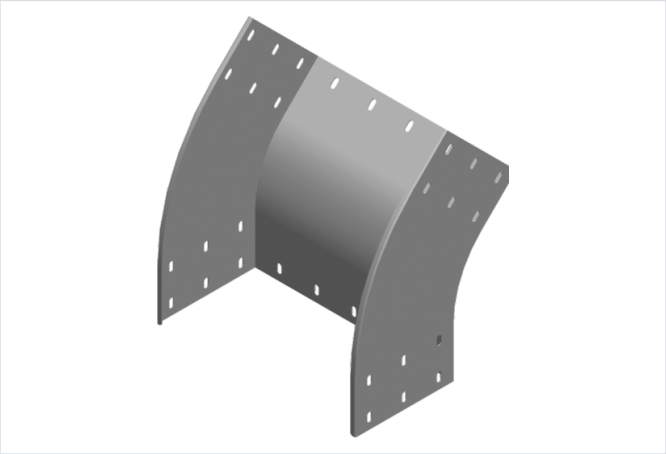

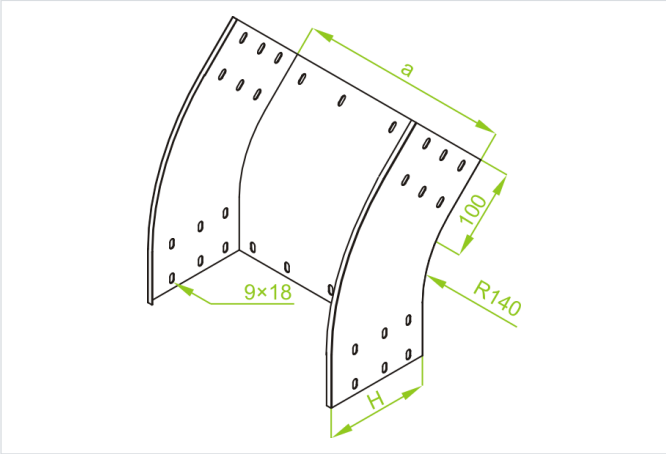


- Zmena smeru káblovej trasy.

## Materiál

- F - žiarovo zinkovaná oceľ STN EN ISO 1461:2023

Dostupné povrchové úpravy:

- E - nerezová oceľ
- L - lakovanie v štandardnej farbe RAL

## Doplňujúce informácie

- Na spojenie tvarovky so žľabom použite spojku LCC... alebo sadu spojok LZC... a skrutky SGKFM8x14 alebo SGFM8x14
- Vždy použite verziu produktu, ktorého hrúbka materiálu je rovnaká alebo väčšia ako je hrúbka rovného úseku trasy!

## Verzie

| Symbol | Hrúbka plechu | Šírka a (mm) | Hmotnosť 1 ks (kg) | Katalógové číslo | Množstvo (ks) |
|---|---|---|---|---|---|
| **HRÚBKA PLECHU: 1.5 MM** | | | | | |
| **LZZMP200H200 F** | 1.5 mm | 200 | 2.25 | 371620 | 2 |
| **LZZMP300H200 F** | 1.5 mm | 300 | 2.61 | 371630 | 2 |
| **LZZMP400H200 F** | 1.5 mm | 400 | 2.96 | 371640 | 1 |
| **LZZMP500H200 F** | 1.5 mm | 500 | 3.31 | 371650 | 1 |
| **LZZMP600H200 F** | 1.5 mm | 600 | 3.68 | 371660 | 1 |
| **HRÚBKA PLECHU: 2.0 MM** | | | | | |
| **LZZMC200H200 F** | 2.0 mm | 200 | 3 | 371720 | 2 |
| **LZZMC300H200 F** | 2.0 mm | 300 | 3.47 | 371730 | 2 |
| **LZZMC400H200 F** | 2.0 mm | 400 | 3.95 | 371740 | 1 |
| **LZZMC500H200 F** | 2.0 mm | 500 | 4.42 | 371750 | 1 |
| **LZZMC600H200 F** | 2.0 mm | 600 | 4.88 | 371760 | 1 |