LZZM...H100 Zvislý oblúk 45° – vonkajší - žiarový zinok



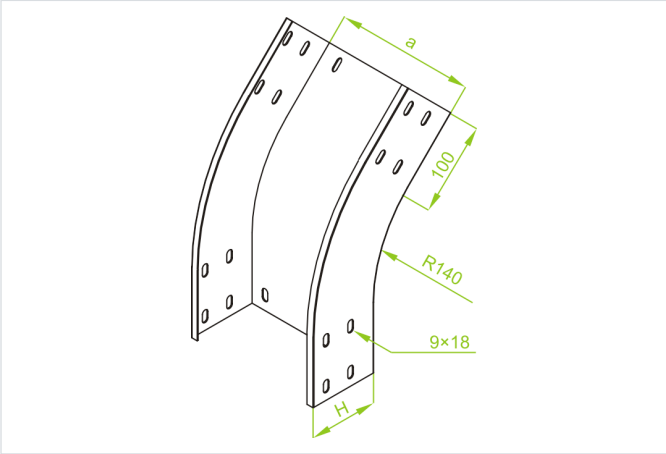

- Odklon v trase káblov.

Materiál

- F - žiarovo zinkovaná oceľ STN EN ISO 1461:2023

Dostupné povrchové úpravy:

- E - nerezová oceľ
- L - lakovanie v štandardnej farbe RAL

Doplňujúce informácie

- Na spojenie tvarovky s úsekmi žľabu použite rovné spojky LZC... a sady skrutiek SGKFM8x14 alebo SGFM8x14
- Vždy použite verziu produktu, ktorého hrúbka materiálu je rovnaká alebo väčšia ako je hrúbka rovného úseku trasy!

Verzie

Symbol	Hrúbka plechu	Šírka a (mm)	Hmotnosť 1 ks (kg)	Katalógové číslo	Množstvo (ks)
HRÚBKA PLECHU: 1.5 MM					
LZZMP100H100 F	1.5 mm	100	1.19	311610	6
LZZMP200H100 F	1.5 mm	200	1.54	311620	6
LZZMP300H100 F	1.5 mm	300	1.89	311630	4
LZZMP400H100 F	1.5 mm	400	2.24	311640	4
LZZMP500H100 F	1.5 mm	500	2.60	311650	2
LZZMP600H100 F	1.5 mm	600	2.95	311660	2
HRÚBKA PLECHU: 2.0 MM					
LZZMC100H100 F	2.0 mm	100	1.58	311710	6
LZZMC200H100 F	2.0 mm	200	2.10	311720	6
LZZMC300H100 F	2.0 mm	300	2.52	311730	4
LZZMC400H100 F	2.0 mm	400	2.93	311740	4
LZZMC500H100 F	2.0 mm	500	3.47	311750	2
LZZMC600H100 F	2.0 mm	600	3.93	311760	2