LZW...H200 Horizontálny oblúk 90° - vnútorný - žiarový zinok

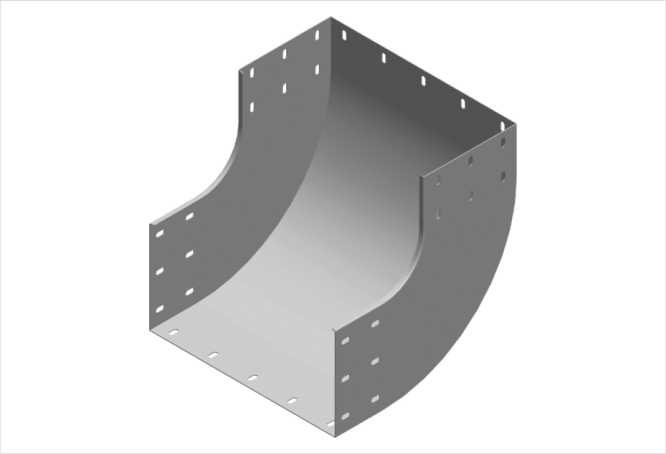

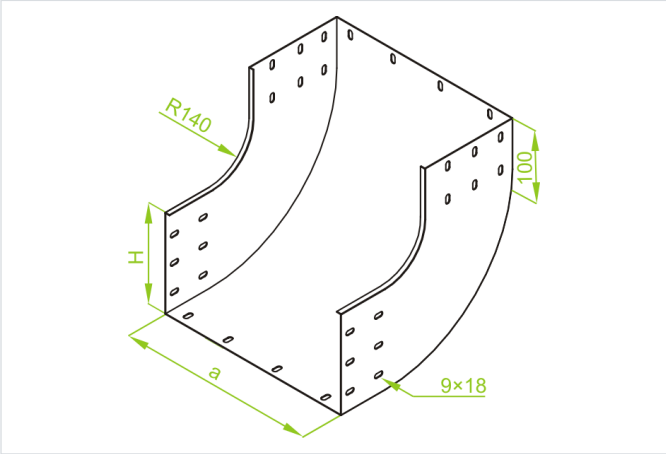

- Zmena smeru káblovej trasy.

Materiál

- F - žiarovo zinkovaná oceľ STN EN ISO 1461:2023

Dostupné povrchové úpravy:

- E - nerezová oceľ
- L - lakovanie v štandardnej farbe RAL

Doplňujúce informácie

- Na spojenie tvarovky so žľabom použite spojku LCC... alebo sadu spojok LZC... a skrutky SGKFM8x14 alebo SGFM8x14
- Vždy použite verziu produktu, ktorého hrúbka materiálu je rovnaká alebo väčšia ako je hrúbka rovného úseku trasy!

Verzie

Symbol	Hrúbka plechu	Šírka a (mm)	Hmotnosť 1 ks (kg)	Katalógové číslo	Množstvo (ks)
HRÚBKA PLECHU: 1.5 MM					
LZWP200H200 F	1.5 mm	200	3.22	371820	2
LZWP300H200 F	1.5 mm	300	3.73	371830	2
LZWP400H200 F	1.5 mm	400	4.23	371840	1
LZWP500H200 F	1.5 mm	500	4.74	371850	1
LZWP600H200 F	1.5 mm	600	5.24	371860	1
HRÚBKA PLECHU: 2.0 MM					
LZWC200H200 F	2.0 mm	200	4.29	371920	2
LZWC300H200 F	2.0 mm	300	4.97	371930	2
LZWC400H200 F	2.0 mm	400	5.64	371940	1
LZWC500H200 F	2.0 mm	500	6.32	371950	1
LZWC600H200 F	2.0 mm	600	6.98	371960	1