LZWM...H200 Horizontálny oblúk 45° - vnútorný - žiarový zinok

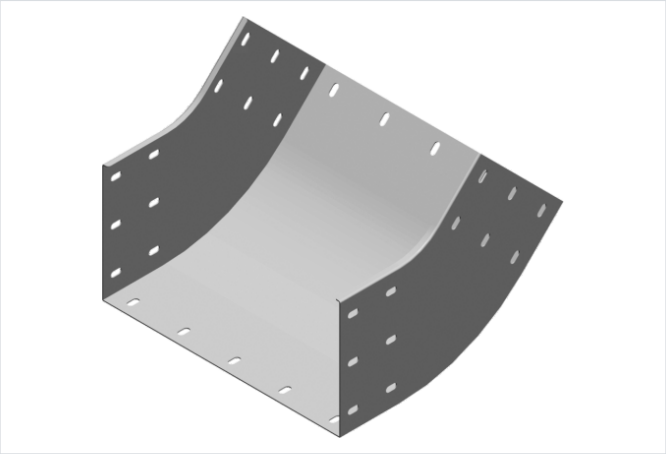

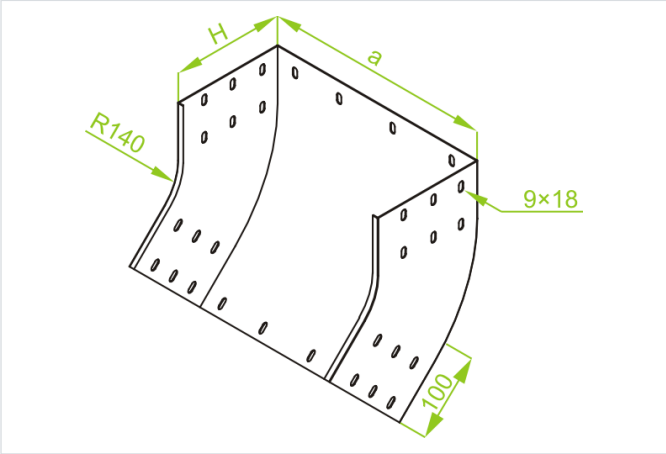

- Zmena smeru káblovej trasy.

Materiál

- F - žiarovo zinkovaná oceľ STN EN ISO 1461:2023

Dostupné povrchové úpravy:

- E - nerezová oceľ
- L - lakovanie v štandardnej farbe RAL

Doplňujúce informácie

- Na spojenie tvarovky so žľabom použite spojku LCC... alebo sadu spojok LZC... a skrutky SGKFM8x14 alebo SGFM8x14
- Vždy použite verziu produktu, ktorého hrúbka materiálu je rovnaká alebo väčšia ako je hrúbka rovného úseku trasy!

Verzie

Symbol	Hrúbka plechu	Šírka a (mm)	Hmotnosť 1 ks (kg)	Katalógové číslo	Množstvo (ks)
HRÚBKA PLECHU: 1.5 MM					
LZWMP200H200 F	1.5 mm	200	2.25	372020	2
LZWMP300H200 F	1.5 mm	300	2.61	372030	2
LZWMP400H200 F	1.5 mm	400	2.96	372040	1
LZWMP500H200 F	1.5 mm	500	3.31	372050	1
LZWMP600H200 F	1.5 mm	600	3.68	372060	1
HRÚBKA PLECHU: 2.0 MM					
LZWMC200H200 F	2.0 mm	200	3	372120	2
LZWMC300H200 F	2.0 mm	300	3.47	372130	2
LZWMC400H200 F	2.0 mm	400	3.95	372140	1
LZWMC500H200 F	2.0 mm	500	4.42	372150	1
LZWMC600H200 F	2.0 mm	600	4.88	372160	1