Káblové nosné systémy › Ťažký vonkajší systém › H100

# LZGCH100... Kĺbová spojka - žiarový zinok



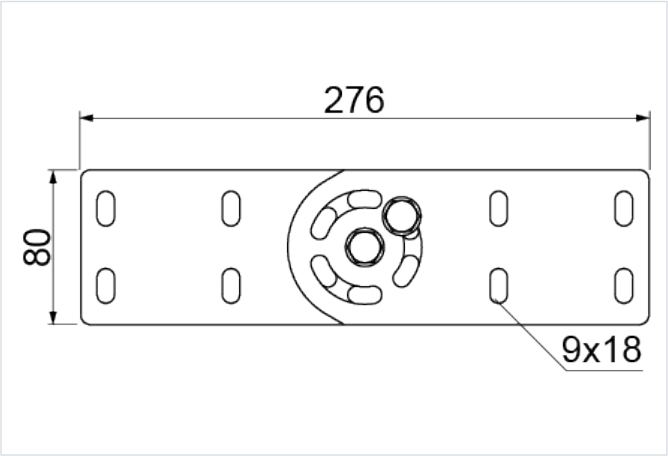


**Hrúbka plechu:** 2.0 mm

- Spájanie prvkov káblových trás vedených pod rôznymi uhlami.

## Materiál

- F - žiarovo zinkovaná oceľ STN EN ISO 1461:2023

Dostupné povrchové úpravy:

- E - nerezová oceľ
- L - lakovanie v štandardnej farbe RAL

## Doplňujúce informácie

- Plynulé nastavenie uhla v celom rozsahu!
- Na montáž použite 8 sád skrutiek SGKFM8x14 alebo SGFM8x14

## Verzie

| Symbol | Katalógové číslo | Výška H (mm) | Hmotnosť 1 ks (kg) | Množstvo (ks) |
|---|---|---|---|---|
| **LZGCH100 F** | 313000 | 80 | 0.43 | 10 |