LZCH200... Rovná spojka - žiarový zinok

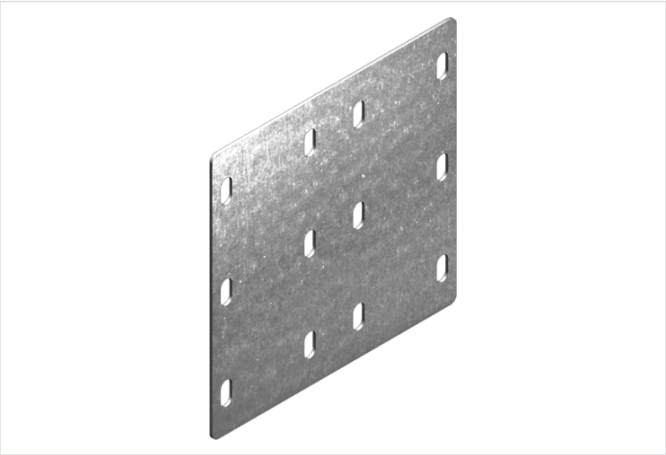

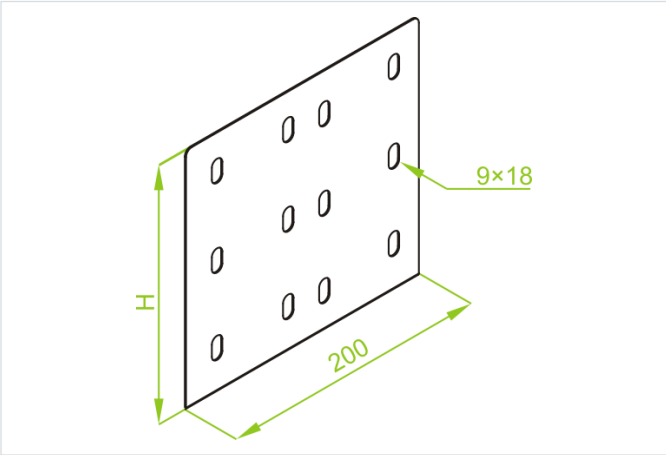

Hrúbka plechu: 2.0 mm

- Spájanie prvkov káblovej trasy.

Materiál

- F - žiarovo zinkovaná oceľ STN EN ISO 1461:2023

Dostupné povrchové úpravy:

- E - nerezová oceľ
- L - lakovanie v štandardnej farbe RAL

Doplňujúce informácie

- Na montáž ponúkame 12 sád skrutiek SGKFM8x14 alebo SGFM8x14

Verzie

Symbol	Výška H (mm)	Hmotnosť 1 ks (kg)	Katalógové číslo	Množstvo (ks)
LZCH200 F	192	0.60	372000	100