LCC...H50... Spojka v tvare U - žiarový zinok

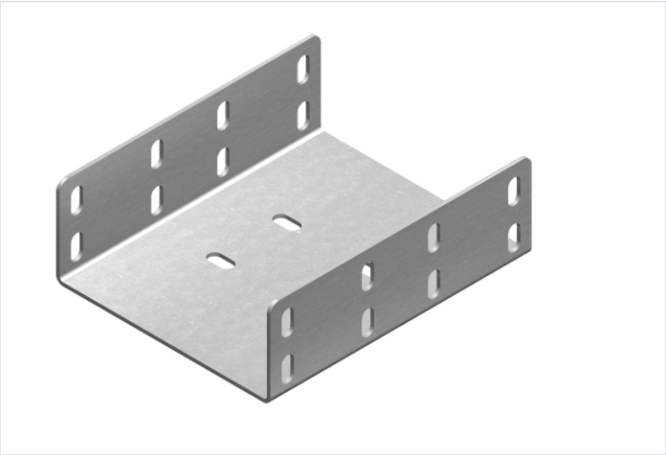

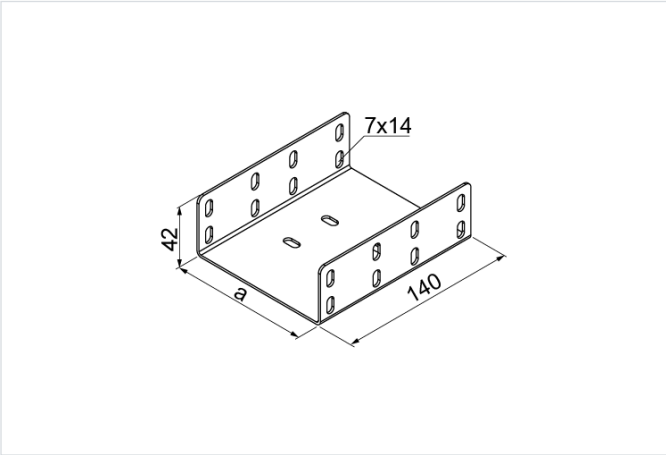

Hrúbka plechu: 2.0 mm

- Spájanie prvkov káblových trás

Materiál

- F - žiarovo zinkovaná oceľ STN EN ISO 1461:2023

Dostupné povrchové úpravy:

- E - nerezová oceľ
- L - lakovanie v štandardnej farbe RAL

Doplňujúce informácie

- Na montáž použite 20 sád skrutiek SGKFM6x12 alebo SGFM6x12

Verzie

Symbol	Šírka a (mm)	Hmotnosť 1 ks (kg)	Katalógové číslo	Množstvo (ks)
LCC50H50 F	45	0.30	350505	30
LCC100H50 F	95	0.57	350510	30
LCC200H50 F	195	0.68	350520	30
LCC300H50 F	295	0.91	350530	10
LCC400H50 F	395	1.14	350540	10
LCC500H50 F	495	1.36	350550	10
LCC600H50 F	595	1.59	350560	10