Káblové nosné systémy › Ťažký vonkajší systém › H50

KZW...H50 Zosilnený káblový žľab - žiarový zinok

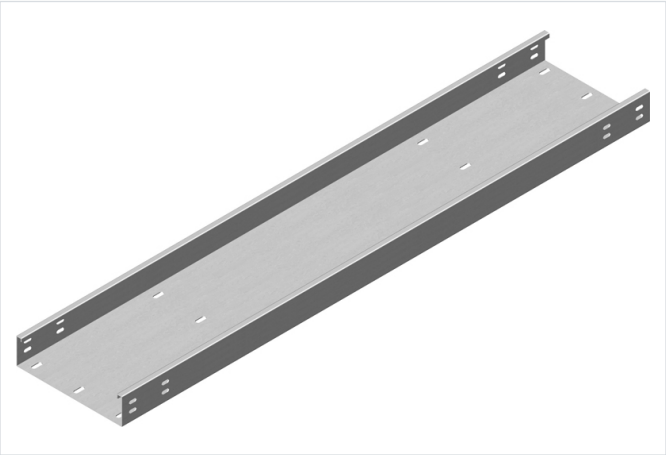

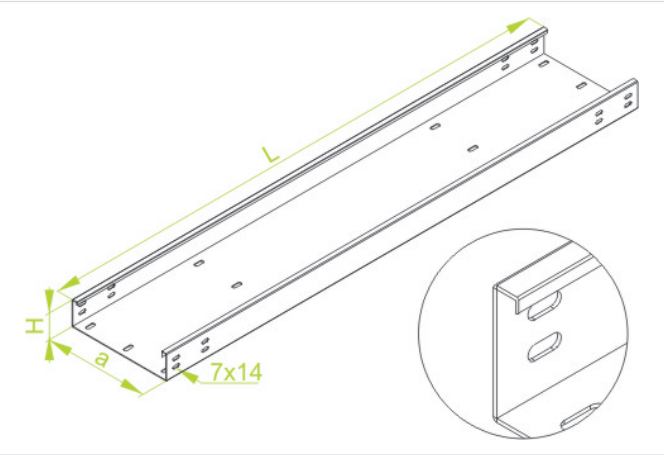

Nový výrobok: áno

- Vedenie káblovej trasy.

Materiál

- F - žiarovo zinkovaná oceľ STN EN ISO 1461:2023

Dostupné povrchové úpravy:

- E - nerezová oceľ
- L - lakovanie v štandardnej farbe RAL

Doplňujúce informácie

- Dodatočné ohyby zvyšujú pevnosť a chránia káble pred poškodením počas ukladania
- Na stabilné spojenie 2 žľabov je potrebné použiť 2 spojky LZCH50 alebo 1 spojku LCC...H50 a 16 skrutiek SGKFM6x12 alebo SGFM6x12
- Odvodňovacie otvory a otvory na upevnenie káblov každých 500 mm

Poznámka

- Spájanie žľabov len pomocou spojok.

Verzie

Symbol	Hrúbka plechu	Šírka a (mm)	Dĺžka L (mm)	Hmotnosť (1 m) (kg)	Účinný prierez (mm²)	Katalógové číslo	Množstvo v balení (ks / m)
HRÚBKA PLECHU: 1.5 MM							
KZWP100H50/3 F	1.5 mm	100	3 000	2.87	4 800	355210	6 / 18
KZWP200H50/3 F	1.5 mm	200	3 000	4.11	9 800	355220	4 / 12
KZWP300H50/3 F	1.5 mm	300	3 000	5.35	14 800	355230	4 / 12
KZWP400H50/3 F	1.5 mm	400	3 000	6.58	19 800	355240	2 / 6
KZWP500H50/3 F	1.5 mm	500	3 000	7.82	24 800	355250	2 / 6
KZWP600H50/3 F	1.5 mm	600	3 000	9.06	29 800	355260	2 / 6
HRÚBKA PLECHU: 2.0 MM							
KZWC100H50/3 F	2.0 mm	100	3 000	3.83	4 800	355410	6 / 18
KZWC200H50/3 F	2.0 mm	200	3 000	5.48	9 800	355420	4 / 12
KZWC300H50/3 F	2.0 mm	300	3 000	7.13	14 800	355430	4 / 12
KZWC400H50/3 F	2.0 mm	400	3 000	8.77	19 800	355440	2 / 6
KZWC500H50/3 F	2.0 mm	500	3 000	10.42	24 800	355450	2 / 6
KZWC600H50/3 F	2.0 mm	600	3 000	12.07	29 800	355460	2 / 6

Graf zaťaženia

