KZW...H200 Zosilnený káblový žľab - žiarový zinok

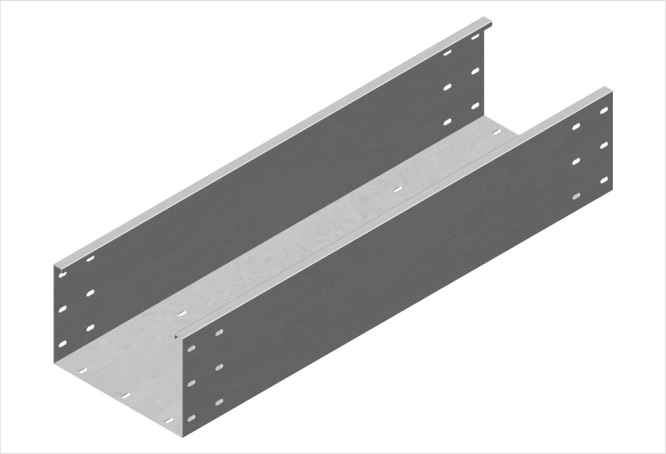

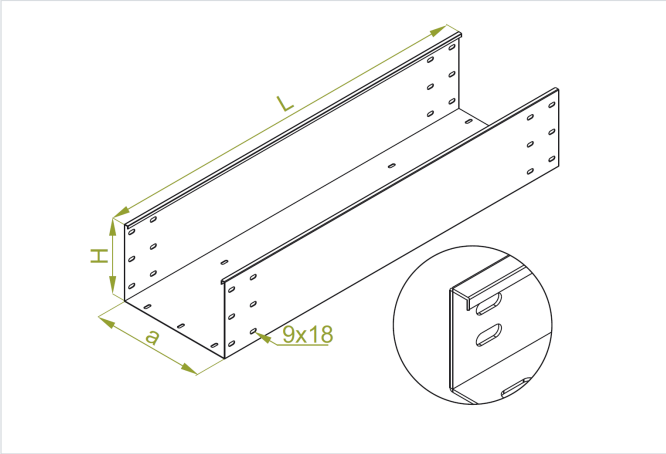

Nový výrobok: áno

- Vedenie káblov.

Materiál

- F - žiarovo zinkovaná oceľ STN EN ISO 1461:2023

Dostupné povrchové úpravy:

- E - nerezová oceľ
- L - lakovanie v štandardnej farbe RAL

Doplňujúce informácie

- Dodatočné ohyby zvyšujú pevnosť a chránia káble pred poškodením počas ukladania
- Na stabilné spojenie 2 žľabov je potrebné použiť 2 spojky LZCH200 alebo 1 LCC...H200 a 24 skrutiek SGKFM8x14 alebo SGFM8x14
- Odvodňovacie otvory a otvory na upevnenie káblov každých 500 mm

Poznámka

- Spájanie žľabov len pomocou spojok.

Verzie

Symbol	Hrúbka plechu	Šírka a (mm)	Dĺžka L (mm)	Hmotnosť (1 m) (kg)	Katalógové číslo	Množstvo v balení (ks / m)	Účinný prierez (mm²)
HRÚBKA PLECHU: 1.5 MM							
KZWP200H200/3 F	1.5 mm	200	3 000	7.82	375220	2 / 6	39 800
KZWP300H200/3 F	1.5 mm	300	3 000	9.05	375230	2 / 6	59 800
KZWP400H200/3 F	1.5 mm	400	3 000	10.29	375240	2 / 6	79 800
KZWP500H200/3 F	1.5 mm	500	3 000	11.53	375250	2 / 6	99 800
KZWP600H200/3 F	1.5 mm	600	3 000	12.76	375260	2 / 6	119 800
HRÚBKA PLECHU: 2.0 MM							
KZWC200H200/3 F	2.0 mm	200	3 000	10.42	375420	2 / 6	39 800
KZWC300H200/3 F	2.0 mm	300	3 000	11.25	375430	2 / 6	59 800
KZWC400H200/3 F	2.0 mm	400	3 000	13.72	375440	2 / 6	79 800
KZWC500H200/3 F	2.0 mm	500	3 000	15.37	375450	2 / 6	99 800
KZWC600H200/3 F	2.0 mm	600	3 000	17.01	375460	2 / 6	119 800

Graf zaťaženia

