KZW...H100 Zosilnený káblový žľab - žiarový zinok

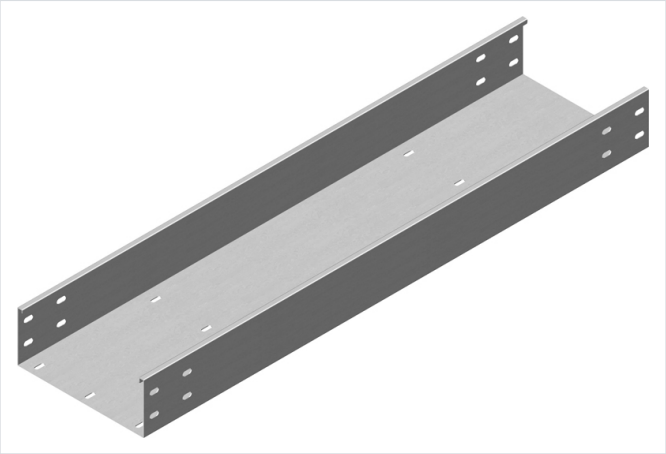

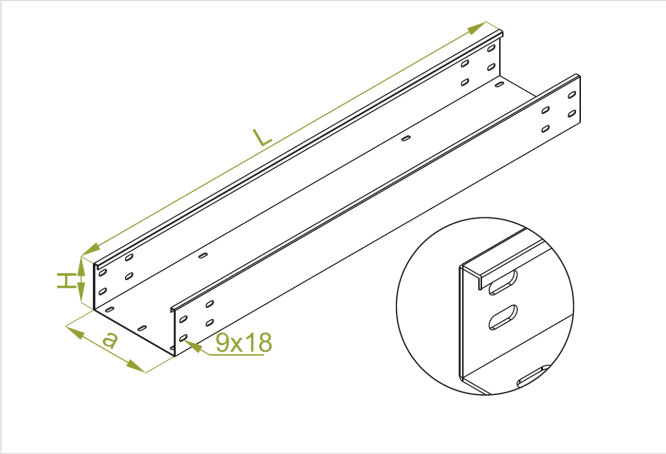

Nový výrobok: áno

- Vedenie káblov.

Materiál

- F - žiarovo zinkovaná oceľ STN EN ISO 1461:2023

Dostupné povrchové úpravy:

- E - nerezová oceľ
- L - lakovanie v štandardnej farbe RAL

Doplňujúce informácie

Výhoda:

- Dodatočné horné ohyby zvyšujú nosnosť a chránia káble pred poškodením počas ukladania.
- Na pevné spojenie 2 dĺžok káblového žľabu použite buď 2 páry rovných
- LZC alebo 1 ks U-spojky LCC... a 16 sád skrutiek SGKFM8x14 alebo SGFM8x14.

Poznámka

- Spájanie žľabov len pomocou spojok.

Verzie

Symbol	Hrúbka plechu	Šírka a (mm)	Dĺžka L (mm)	Hmotnosť (1 m) (kg)	Katalógové číslo	Množstvo v balení (ks / m)	Účinný prierez (mm²)
HRÚBKA PLECHU: 1.5 MM							
KZWP100H100/3 F	1.5 mm	100	3 000	4.11	315210	4 / 12	9 800
KZWP200H100/3 F	1.5 mm	200	3 000	5.35	315220	2 / 6	19 800
KZWP300H100/3 F	1.5 mm	300	3 000	6.58	315230	2 / 6	29 800
KZWP400H100/3 F	1.5 mm	400	3 000	7.82	315240	2 / 6	39 800
KZWP500H100/3 F	1.5 mm	500	3 000	9.05	315250	2 / 6	49 800
KZWP600H100/3 F	1.5 mm	600	3 000	10.29	315260	2 / 6	59 800
HRÚBKA PLECHU: 2.0 MM							
KZWC100H100/3 F	2.0 mm	100	3 000	5.48	315410	4 / 12	9 800
KZWC200H100/3 F	2.0 mm	200	3 000	7.13	315420	2 / 6	19 800
KZWC300H100/3 F	2.0 mm	300	3 000	8.72	315430	2 / 6	29 800
KZWC400H100/3 F	2.0 mm	400	3 000	10.42	315440	2 / 6	39 800
KZWC500H100/3 F	2.0 mm	500	3 000	12.07	315450	2 / 6	49 800
KZWC600H100/3 F	2.0 mm	600	3 000	13.72	315460	2 / 6	59 800

Graf zaťaženia

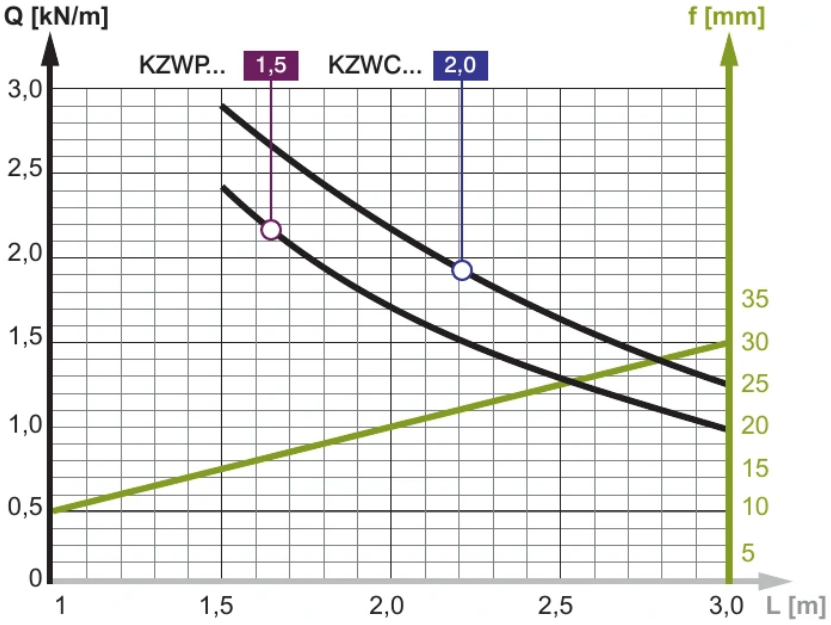

Popis grafu:

Q - os prípustného zaťaženia

krivka zaťaženia

f - os prehnutia

línia prehnutia

L - os rozstupu podpier