KZ...H50 Káblový žľab - žiarový zinok



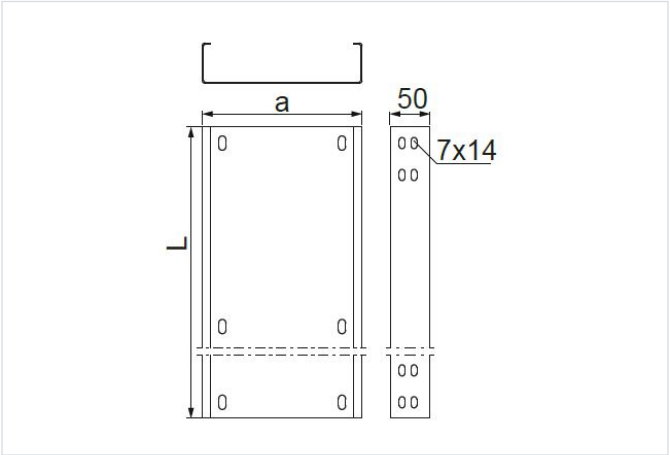

- Vedenie káblovej trasy.

Materiál

- F - žiarovo zinkovaná oceľ STN EN ISO 1461:2023

Dostupné povrchové úpravy:

- E - nerezová oceľ
- L - lakovanie v štandardnej farbe RAL

Doplňujúce informácie

- Na stabilné spojenie 2 žľabov je potrebné použiť 2 spojky LZCH50 alebo 1 spojku LCC...H50 a 16 skrutiek SGKFM6x12 alebo SGFM6x12
- Odvodňovacie otvory a otvory na upevnenie káblov každých 500 mm

Poznámka

- Spájanie žľabov len pomocou spojok.

Verzie

Symbol	Hrúbka plechu	Katalógové číslo	Šírka a (mm)	Dĺžka L (mm)	Hmotnosť (1 m) (kg)	Množstvo v balení (ks / m)	Účinný prierez (mm²)
HRÚBKA PLECHU: 1.5 MM							
KZP50H50/3 F	1.5 mm	350205	50	3 000	2.10	8 / 24	2 300
KZP100H50/3 F	1.5 mm	350210	100	3 000	2.71	6 / 18	4 800
KZP200H50/3 F	1.5 mm	350220	200	3 000	3.95	4 / 12	9 800
KZP300H50/3 F	1.5 mm	350230	300	3 000	5.19	4 / 12	14 800
KZP400H50/3 F	1.5 mm	350240	400	3 000	6.42	2 / 6	19 800
KZP500H50/3 F	1.5 mm	350250	500	3 000	7.66	2 / 6	24 800
KZP600H50/3 F	1.5 mm	350260	600	3 000	8.90	2 / 6	29 800
HRÚBKA PLECHU: 2.0 MM							
KZC50H50/3 F	2.0 mm	350405	50	3 000	2.80	8 / 24	2 300
KZC100H50/3 F	2.0 mm	350410	100	3 000	3.62	6 / 18	4 800
KZC200H50/3 F	2.0 mm	350420	200	3 000	5.27	4 / 12	9 800
KZC300H50/3 F	2.0 mm	350430	300	3 000	6.92	4 / 12	14 800
KZC400H50/3 F	2.0 mm	350440	400	3 000	8.56	2 / 6	19 800
KZC500H50/3 F	2.0 mm	350450	500	3 000	10.21	2 / 6	24 800
KZC600H50/3 F	2.0 mm	350460	600	3 000	11.86	2 / 6	29 800

Graf zaťaženia

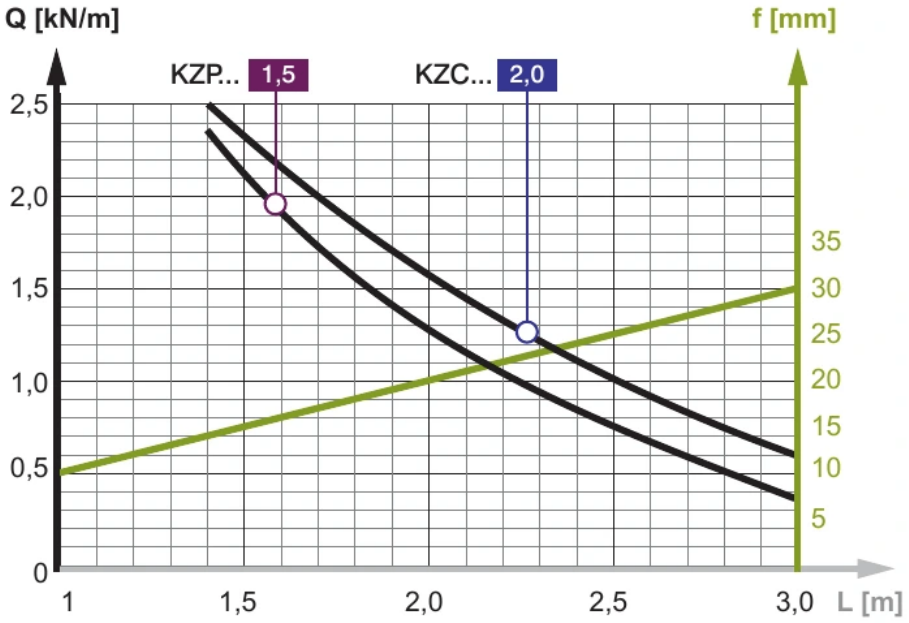

Popis grafu:

Q - os prípustného zaťaženia

krivka zaťaženia

f - os prehnutia

línia prehnutia

L - os rozstupu podpier