KZ...H200 Káblový žľab - žiarový zinok

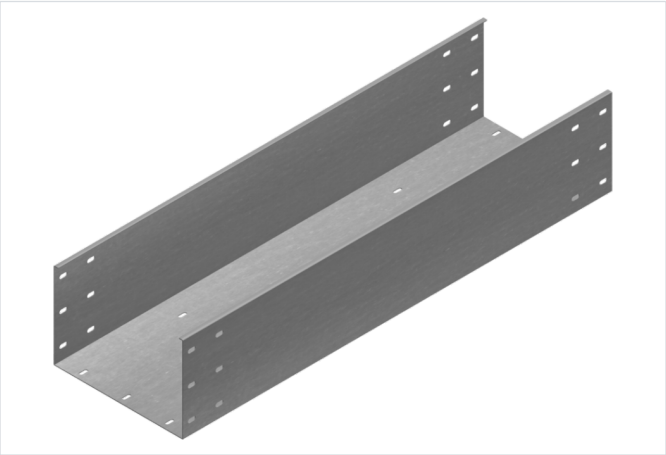

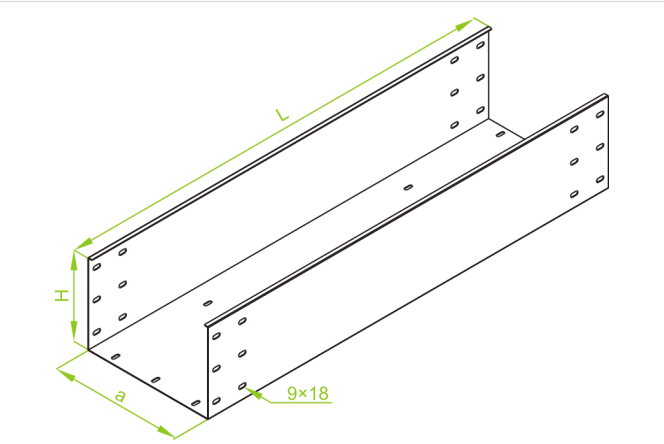

- Vedenie káblov.

Materiál

- F - žiarovo zinkovaná oceľ STN EN ISO 1461:2023

Dostupné povrchové úpravy:

- E - nerezová oceľ
- L - lakovanie v štandardnej farbe RAL

Doplňujúce informácie

- Na stabilné spojenie 2 žľabov je potrebné použiť 2 spojky LZCH200 alebo 1 LCC...H200 a 24 skrutiek SGKFM8x14 alebo SGFM8x14
- Odvodňovacie otvory a otvory na upevnenie káblov každých 500 mm

Poznámka

- Spájanie žľabov len pomocou spojok.

Verzie

Symbol	Hrúbka plechu	Dĺžka L (mm)	Šírka a (mm)	Katalógové číslo	Množstvo v balení (ks / m)	Hmotnosť (1 m) (kg)	Účinný prierez (mm²)
HRÚBKA PLECHU: 1.5 MM							
KZP200H200/3 F	1.5 mm	3 000	200	370220	2 / 6	7.66	39 800
KZP300H200/3 F	1.5 mm	3 000	300	370230	2 / 6	8.89	59 800
KZP400H200/3 F	1.5 mm	3 000	400	370240	2 / 6	10.13	79 800
KZP500H200/3 F	1.5 mm	3 000	500	370250	2 / 6	11.37	99 800
KZP600H200/3 F	1.5 mm	3 000	600	370260	2 / 6	12.60	119 800
HRÚBKA PLECHU: 2.0 MM							
KZC200H200/3 F	2.0 mm	3 000	200	370420	2 / 6	10.21	39 800
KZC300H200/3 F	2.0 mm	3 000	300	370430	2 / 6	11.04	59 800
KZC400H200/3 F	2.0 mm	3 000	400	370440	2 / 6	13.51	79 800
KZC500H200/3 F	2.0 mm	3 000	500	370450	2 / 6	15.16	99 800
KZC600H200/3 F	2.0 mm	3 000	600	370460	2 / 6	16.80	119 800

Graf zaťaženia

