KZ...H100 Káblový žľab - žiarový zinok

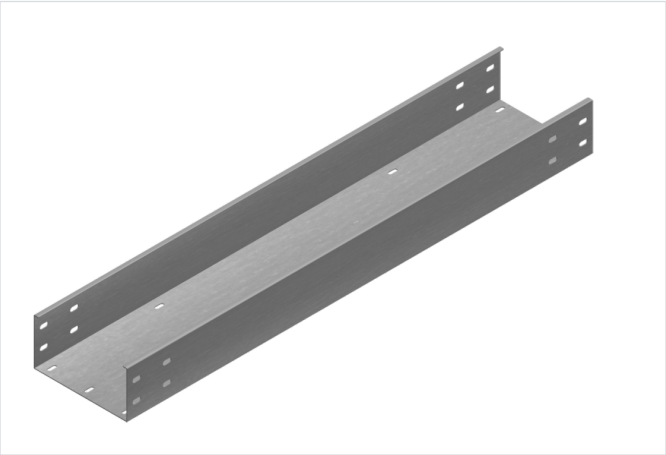

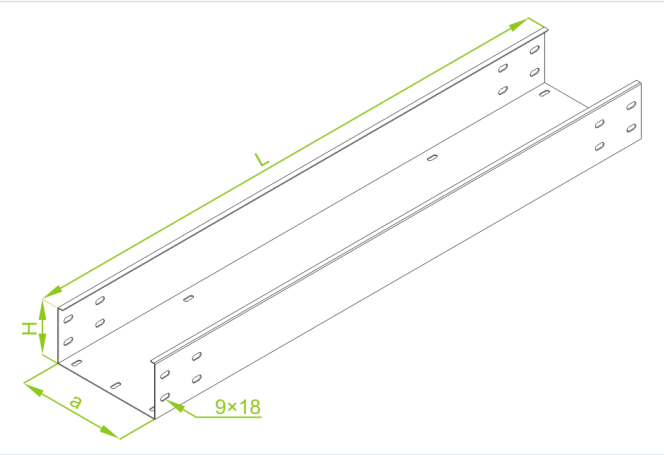

- Vedenie káblov.

Materiál

- F - žiarovo zinkovaná oceľ STN EN ISO 1461:2023

Dostupné povrchové úpravy:

- E - nerezová oceľ
- L - lakovanie v štandardnej farbe RAL

Doplňujúce informácie

- Na pevné spojenie 2 dĺžok káblového žľabu použite buď 2 páry rovných
- LZCH... alebo 1 ks U-spojky LCC...H... a 16 sád skrutiek SGKFM8x14 alebo SGFM8x14.

Poznámka

- Spájanie žľabov len pomocou spojok.

Verzie

Symbol	Hrúbka plechu	Šírka a (mm)	Dĺžka L (mm)	Hmotnosť (1 m) (kg)	Katalógové číslo	Množstvo v balení (ks / m)	Účinný prierez (mm²)
HRÚBKA PLECHU: 1.5 MM							
KZP100H100/3 F	1.5 mm	100	3 000	3.95	310210	4 / 12	9 800
KZP200H100/3 F	1.5 mm	200	3 000	5.19	310220	2 / 6	19 800
KZP300H100/3 F	1.5 mm	300	3 000	6.42	310230	2 / 6	29 800
KZP400H100/3 F	1.5 mm	400	3 000	7.66	310240	2 / 6	39 800
KZP500H100/3 F	1.5 mm	500	3 000	8.89	310250	2 / 6	49 800
KZP600H100/3 F	1.5 mm	600	3 000	10.13	310260	2 / 6	59 800
HRÚBKA PLECHU: 2.0 MM							
KZC100H100/3 F	2.0 mm	100	3 000	5.27	310410	4 / 12	9 800
KZC200H100/3 F	2.0 mm	200	3 000	6.92	310420	2 / 6	19 800
KZC300H100/3 F	2.0 mm	300	3 000	8.56	310430	2 / 6	29 800
KZC400H100/3 F	2.0 mm	400	3 000	10.21	310440	2 / 6	39 800
KZC500H100/3 F	2.0 mm	500	3 000	11.86	310450	2 / 6	49 800
KZC600H100/3 F	2.0 mm	600	3 000	13.51	310460	2 / 6	59 800

Graf zaťaženia

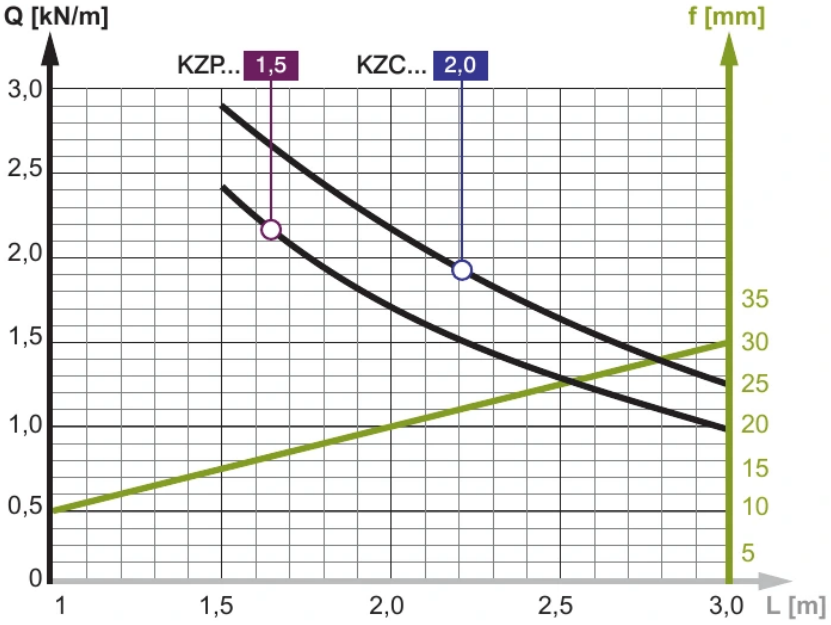

Popis grafu:

Q - os prípustného zaťaženia

krivka zaťaženia

f - os prehnutia

línia prehnutia

L - os rozstupu podpier