# KZLW...H100 Zosilnený káblový žľab s integrovanou spojkou - žiarový zinok

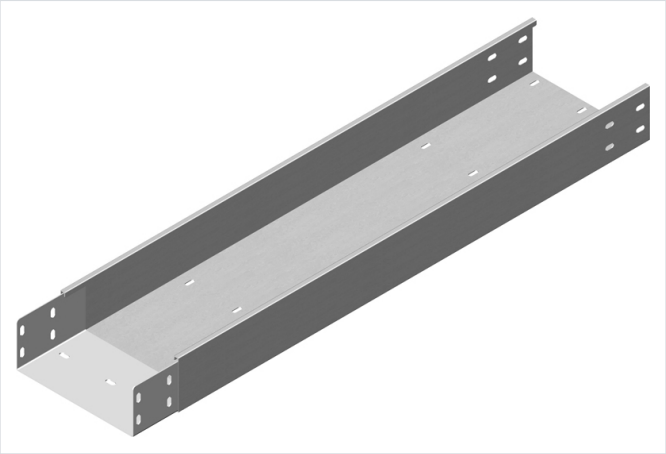

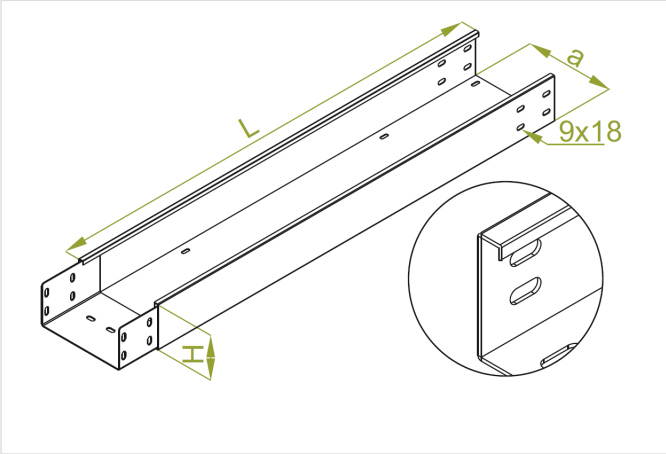


**Nový výrobok:** áno

- Vedenie káblov.

## Materiál

- F - žiarovo zinkovaná oceľ STN EN ISO 1461:2023

Dostupné povrchové úpravy:

- E - nerezová oceľ
- L - lakovanie v štandardnej farbe RAL

## Doplňujúce informácie

Výhoda:

- Dodatočné horné ohyby zvyšujú nosnosť a chránia káble pred poškodením počas ukladania.
- Na montáž použite 10 sád skrutiek SGKFM8x14 alebo SGFM8x14.
- Vždy použite verziu produktu, ktorého hrúbka materiálu je rovnaká alebo väčšia ako je hrúbka rovného úseku trasy!

**Poznámka**

- Integrované spojky. Montáž bez ďalších spojok.

## Verzie

| Symbol | Hrúbka plechu | Šírka a (mm) | Dĺžka L (mm) | Hmotnosť (1 m) (kg) | Katalógové číslo | Množstvo v balení (ks / m) | Účinný prierez (mm²) |
|---|---|---|---|---|---|---|---|
| **HRÚBKA PLECHU: 1.5 MM** | | | | | | | |
| **KZLWP100H100/3 F** | 1.5 mm | 100 | 3 000 | 4.95 | 315710 | 4 / 12 | 9 800 |
| **KZLWP200H100/3 F** | 1.5 mm | 200 | 3 000 | 6.49 | 315720 | 2 / 6 | 19 800 |
| **KZLWP300H100/3 F** | 1.5 mm | 300 | 3 000 | 8.02 | 315730 | 2 / 6 | 29 800 |
| **KZLWP400H100/3 F** | 1.5 mm | 400 | 3 000 | 9.56 | 315740 | 2 / 6 | 39 800 |
| **KZLWP500H100/3 F** | 1.5 mm | 500 | 3 000 | 11.09 | 315750 | 2 / 6 | 49 800 |
| **KZLWP600H100/3 F** | 1.5 mm | 600 | 3 000 | 12.63 | 315760 | 2 / 6 | 59 800 |
| **HRÚBKA PLECHU: 2.0 MM** | | | | | | | |
| **KZLWC100H100/3 F** | 2.0 mm | 100 | 3 000 | 6.17 | 315910 | 4 / 12 | 9 800 |
| **KZLWC200H100/3 F** | 2.0 mm | 200 | 3 000 | 8.22 | 315920 | 2 / 6 | 19 800 |
| **KZLWC300H100/3 F** | 2.0 mm | 300 | 3 000 | 10.16 | 315930 | 2 / 6 | 29 800 |
| **KZLWC400H100/3 F** | 2.0 mm | 400 | 3 000 | 12.11 | 315940 | 2 / 6 | 39 800 |
| **KZLWC500H100/3 F** | 2.0 mm | 500 | 3 000 | 14.06 | 315950 | 2 / 6 | 49 800 |
| **KZLWC600H100/3 F** | 2.0 mm | 600 | 3 000 | 16.01 | 315960 | 2 / 6 | 59 800 |

## Graf zaťaženia

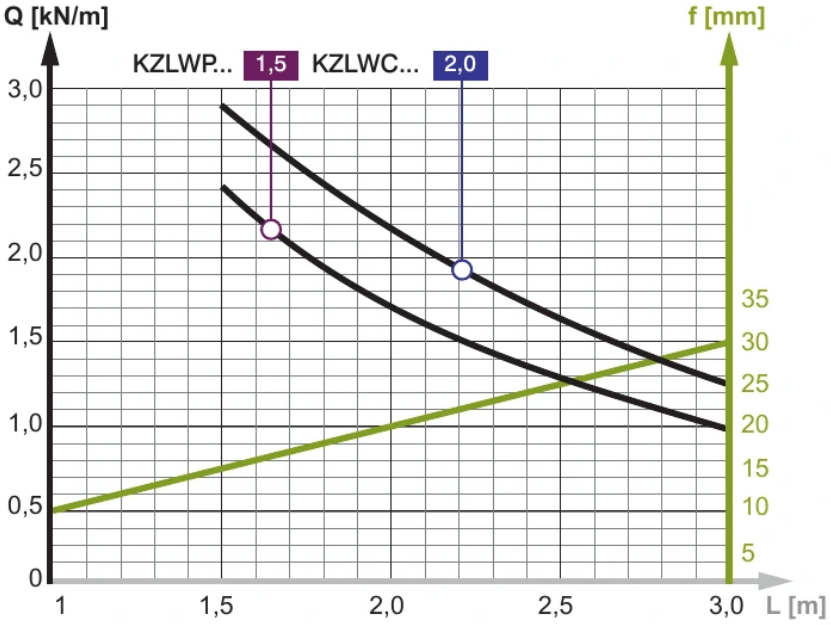


Popis grafu:

**Q** - os prípustného zaťaženia

krivka zaťaženia

**f** - os prehnutia

línia prehnutia

**L** - os rozstupu podpier