KRPZ...H200 Koleno - pravé - žiarový zinok

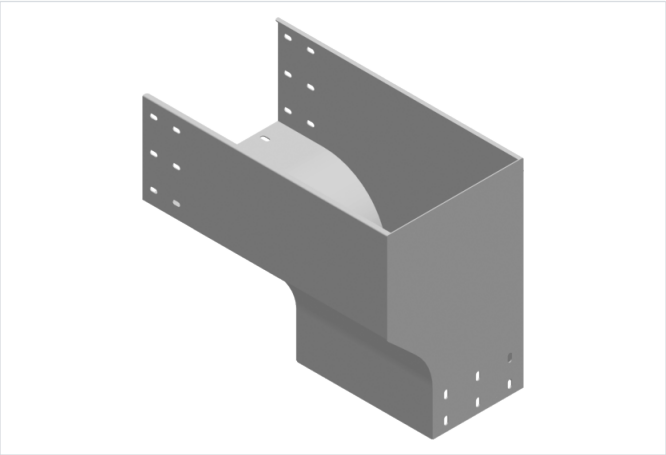

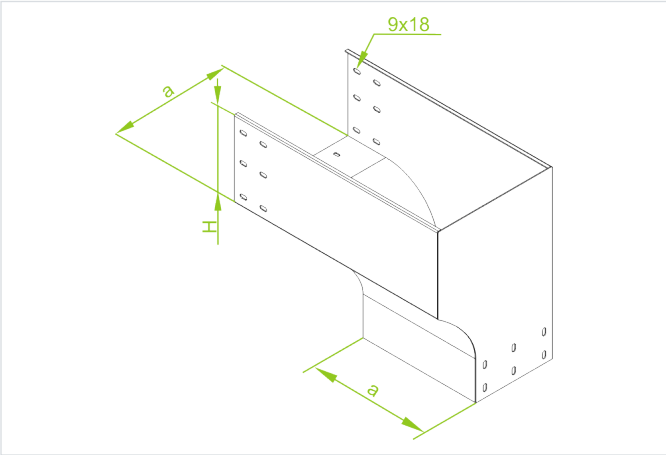

- Zmena smeru vedenia kábla z vodorovnej trasy na zvislú.

Materiál

- F - žiarovo zinkovaná oceľ STN EN ISO 1461:2023

Dostupné povrchové úpravy:

- E - nerezová oceľ
- L - lakovanie v štandardnej farbe RAL

Doplňujúce informácie

- Na spojenie tvarovky so žľabom použite spojku LCC... alebo sadu spojok LZC... a skrutky SGKFM8x14 alebo SGFM8x14
- Vždy použite verziu produktu, ktorého hrúbka materiálu je rovnaká alebo väčšia ako je hrúbka rovného úseku trasy!

Verzie

Symbol	Hrúbka plechu	Šírka a (mm)	Hmotnosť 1 ks (kg)	Katalógové číslo	Množstvo (ks)
HRÚBKA PLECHU: 1.5 MM					
KRPZP200H200 F	1.5 mm	200	6.10	374420	10
KRPZP300H200 F	1.5 mm	300	6.92	374430	4
KRPZP400H200 F	1.5 mm	400	7.80	374440	4
KRPZP500H200 F	1.5 mm	500	8.74	374450	4
KRPZP600H200 F	1.5 mm	600	9.75	374460	4
HRÚBKA PLECHU: 2.0 MM					
KRPZC200H200 F	2.0 mm	200	8.41	374520	10
KRPZC300H200 F	2.0 mm	300	9.19	374530	4
KRPZC400H200 F	2.0 mm	400	10.36	374540	4
KRPZC500H200 F	2.0 mm	500	11.62	374550	4
KRPZC600H200 F	2.0 mm	600	12.96	374560	4