KRLZ...H50 Zvislé koleno – ľavé - žiarový zinok

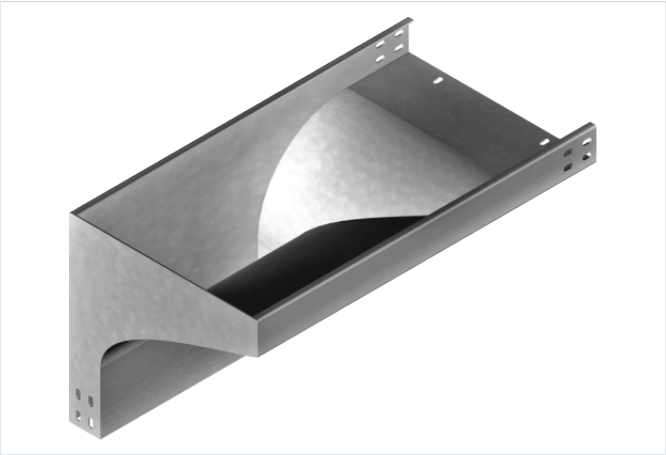

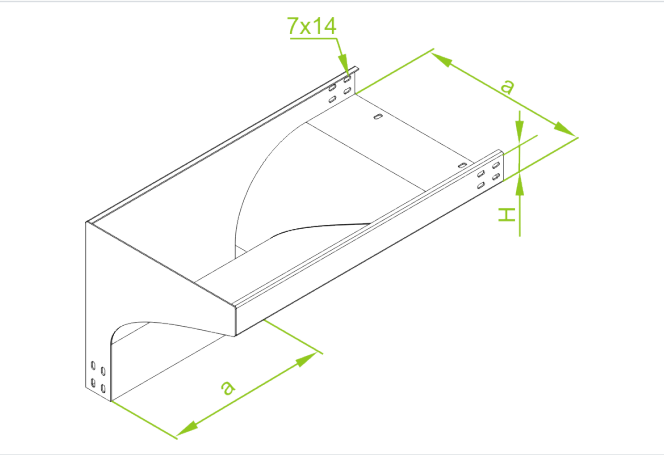

- Zmena smeru vedenia kábla z vodorovnej trasy na zvislú.

Materiál

- F - žiarovo zinkovaná oceľ STN EN ISO 1461:2023

Dostupné povrchové úpravy:

- E - nerezová oceľ
- L - lakovanie v štandardnej farbe RAL

Doplňujúce informácie

- Na spojenie tvarovky so žľabom použite spojku LCC... alebo sadu spojok LZC... a skrutky SGKFM6x12 alebo SGFM6x12
- Vždy použite verziu produktu, ktorého hrúbka materiálu je rovnaká alebo väčšia ako je hrúbka rovného úseku trasy!

Verzie

Symbol	Hrúbka plechu	Šírka a (mm)	Hmotnosť 1 ks (kg)	Katalógové číslo	Množstvo (ks)
HRÚBKA PLECHU: 1.5 MM					
KRLZP50H50 F	1.5 mm	50	2	354605	10
KRLZP100H50 F	1.5 mm	100	2.49	354610	10
KRLZP200H50 F	1.5 mm	200	3.26	354620	10
KRLZP300H50 F	1.5 mm	300	4.06	354630	4
KRLZP400H50 F	1.5 mm	400	4.96	354640	4
KRLZP500H50 F	1.5 mm	500	5.90	354650	4
KRLZP600H50 F	1.5 mm	600	6.90	354660	4
HRÚBKA PLECHU: 2.0 MM					
KRLZC50H50 F	2.0 mm	50	2.60	354305	10
KRLZC100H50 F	2.0 mm	100	3.37	354310	10
KRLZC200H50 F	2.0 mm	200	4.34	354320	10
KRLZC300H50 F	2.0 mm	300	5.41	354330	4
KRLZC400H50 F	2.0 mm	400	6.50	354340	4
KRLZC500H50 F	2.0 mm	500	7.85	354350	4
KRLZC600H50 F	2.0 mm	600	9.18	354360	4