KRLZ...H200 Koleno - ľavé - žiarový zinok

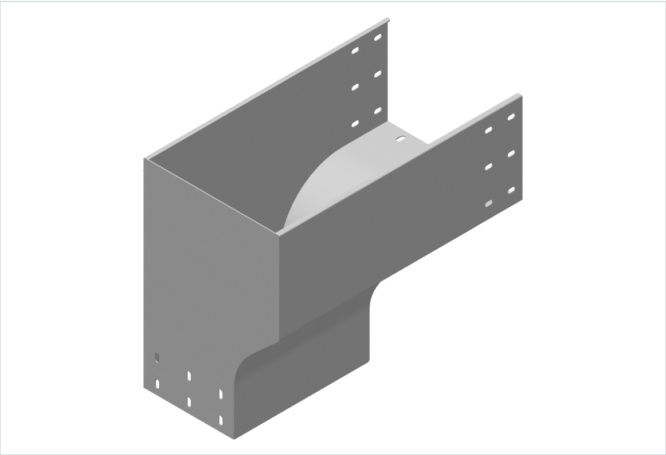

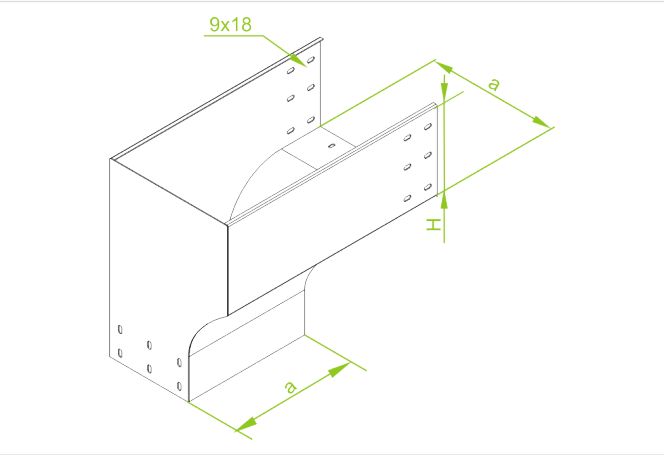

- Zmena smeru vedenia kábla z vodorovnej trasy na zvislú.

Materiál

- F - žiarovo zinkovaná oceľ STN EN ISO 1461:2023

Dostupné povrchové úpravy:

- E - nerezová oceľ
- L - lakovanie v štandardnej farbe RAL

Doplňujúce informácie

- Na spojenie tvarovky so žľabom použite spojku LCC... alebo sadu spojok LZC... a skrutky SGKFM8x14 alebo SGFM8x14
- Vždy použite verziu produktu, ktorého hrúbka materiálu je rovnaká alebo väčšia ako je hrúbka rovného úseku trasy!

Verzie

Symbol	Hrúbka plechu	Šírka a (mm)	Hmotnosť 1 ks (kg)	Katalógové číslo	Množstvo (ks)
HRÚBKA PLECHU: 1.5 MM					
KRLZP200H200 F	1.5 mm	200	6.10	374620	10
KRLZP300H200 F	1.5 mm	300	6.92	374630	4
KRLZP400H200 F	1.5 mm	400	7.80	374640	4
KRLZP500H200 F	1.5 mm	500	8.74	374650	4
KRLZP600H200 F	1.5 mm	600	9.75	374660	4
HRÚBKA PLECHU: 2.0 MM					
KRLZC200H200 F	2.0 mm	200	8.41	374320	10
KRLZC300H200 F	2.0 mm	300	9.19	374330	4
KRLZC400H200 F	2.0 mm	400	10.36	374340	4
KRLZC500H200 F	2.0 mm	500	11.62	374350	4
KRLZC600H200 F	2.0 mm	600	12.96	374360	4