KRLZ...H100 Zvislé koleno – ľavé - žiarový zinok



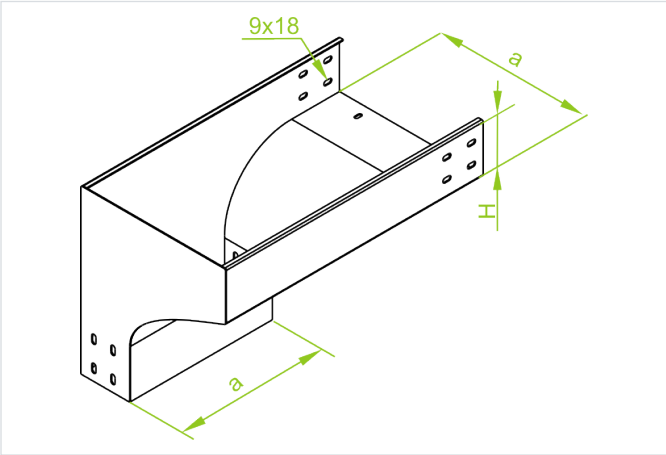

- Zmena smeru vedenia kábla

Materiál

- F - žiarovo zinkovaná oceľ STN EN ISO 1461:2023

Dostupné povrchové úpravy:

- E - nerezová oceľ
- L - lakovanie v štandardnej farbe RAL

Doplňujúce informácie

- Na spojenie tvarovky s úsekmi žľabu použite rovné spojky LZC... a sady skrutiek SGKFM8x14 alebo SGFM8x14
- Vždy použite verziu produktu, ktorého hrúbka materiálu je rovnaká alebo väčšia ako je hrúbka rovného úseku trasy!

Verzie

Symbol	Hrúbka plechu	Šírka a (mm)	Hmotnosť 1 ks (kg)	Katalógové číslo	Množstvo (ks)
HRÚBKA PLECHU: 1.5 MM					
KRLZP100H100 F	1.5 mm	100	3.43	314610	10
KRLZP200H100 F	1.5 mm	200	4.20	314620	10
KRLZP300H100 F	1.5 mm	300	5.02	314630	4
KRLZP400H100 F	1.5 mm	400	5.90	314640	4
KRLZP500H100 F	1.5 mm	500	6.80	314650	4
KRLZP600H100 F	1.5 mm	600	7.85	314660	4
HRÚBKA PLECHU: 2.0 MM					
KRLZC100H100 F	2.0 mm	100	4.58	314310	10
KRLZC200H100 F	2.0 mm	200	5.62	314320	10
KRLZC300H100 F	2.0 mm	300	6.67	314330	4
KRLZC400H100 F	2.0 mm	400	7.85	314340	4
KRLZC500H100 F	2.0 mm	500	9.10	314350	4
KRLZC600H100 F	2.0 mm	600	10.43	314360	4