KKZ...H50 Horizontálny oblúk 90° - žiarový zinok



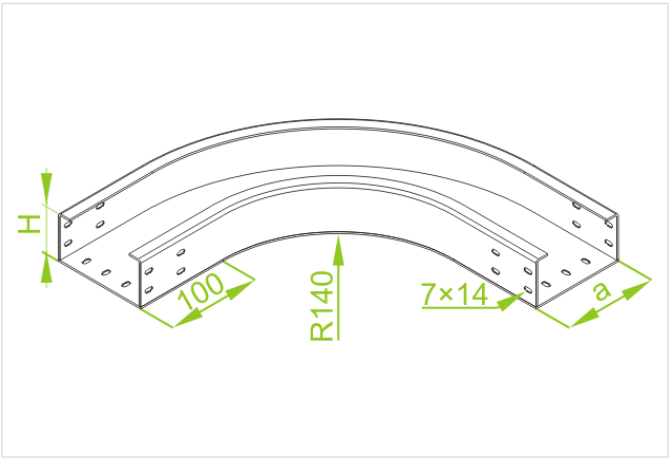

- Zmena smeru káblovej trasy.

Materiál

- F - žiarovo zinkovaná oceľ STN EN ISO 1461:2023

Dostupné povrchové úpravy:

- E - nerezová oceľ
- L - lakovanie v štandardnej farbe RAL

Doplňujúce informácie

- Na spojenie tvarovky so žľabom použite spojku LCC... alebo sadu spojok LZC... a skrutky SGKFM6x12 alebo SGFM6x12
- Vždy použite verziu produktu, ktorého hrúbka materiálu je rovnaká alebo väčšia ako je hrúbka rovného úseku trasy!

Verzie

Symbol	Hrúbka plechu	Šírka a (mm)	Hmotnosť 1 ks (kg)	Katalógové číslo	Množstvo (ks)
HRÚBKA PLECHU: 1.5 MM					
KKZP50H50 F	1.5 mm	50	1.03	350605	20
KKZP100H50 F	1.5 mm	100	1.79	350610	10
KKZP200H50 F	1.5 mm	200	2.35	350620	10
KKZP300H50 F	1.5 mm	300	3.45	350630	4
KKZP400H50 F	1.5 mm	400	4.75	350640	4
KKZP500H50 F	1.5 mm	500	6.23	350650	2
KKZP600H50 F	1.5 mm	600	7.90	350660	2
HRÚBKA PLECHU: 2.0 MM					
KKZC50H50 F	2.0 mm	50	1.37	350705	20
KKZC100H50 F	2.0 mm	100	2.38	350710	10
KKZC200H50 F	2.0 mm	200	3.13	350720	10
KKZC300H50 F	2.0 mm	300	4.60	350730	4
KKZC400H50 F	2.0 mm	400	6.33	350740	4
KKZC500H50 F	2.0 mm	500	8.30	350750	2
KKZC600H50 F	2.0 mm	600	10.53	350760	2