KKZ...H200 Horizontálny oblúk 90° - žiarový zinok

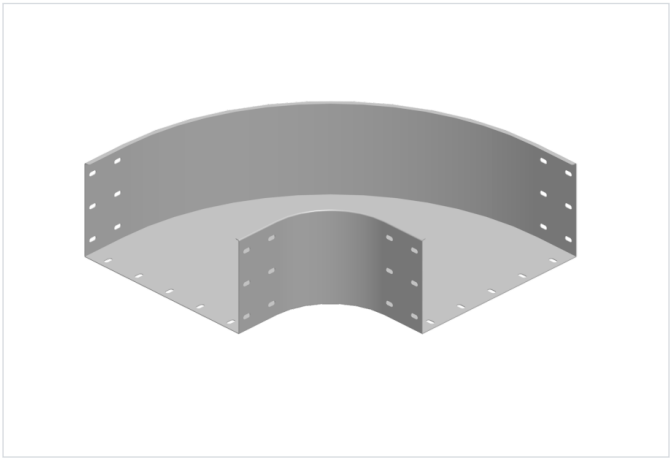

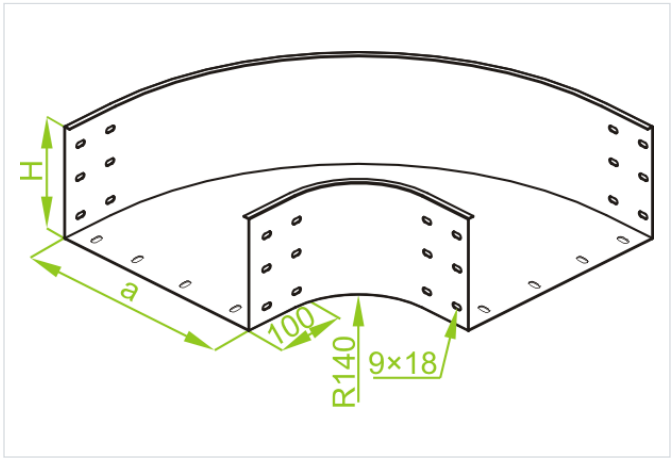

- Zmena smeru káblovej trasy.

Materiál

- F - žiarovo zinkovaná oceľ STN EN ISO 1461:2023

Dostupné povrchové úpravy:

- E - nerezová oceľ
- L - lakovanie v štandardnej farbe RAL

Doplňujúce informácie

- Na spojenie tvarovky so žľabom použite spojku LCC... alebo sadu spojok LZC... a skrutky SGKFM8x14 alebo SGFM8x14
- Vždy použite verziu produktu, ktorého hrúbka materiálu je rovnaká alebo väčšia ako je hrúbka rovného úseku trasy!

Verzie

Symbol	Hrúbka plechu	Šírka a (mm)	Hmotnosť 1 ks (kg)	Katalógové číslo	Množstvo (ks)
HRÚBKA PLECHU: 1.5 MM					
KKZP200H200 F	1.5 mm	200	3.99	370620	4
KKZP300H200 F	1.5 mm	300	5.38	370630	4
KKZP400H200 F	1.5 mm	400	7.37	370640	2
KKZP500H200 F	1.5 mm	500	9.13	370650	2
KKZP600H200 F	1.5 mm	600	11.10	370660	2
HRÚBKA PLECHU: 2.0 MM					
KKZC200H200 F	2.0 mm	200	4.52	370720	4
KKZC300H200 F	2.0 mm	300	7.17	370730	4
KKZC400H200 F	2.0 mm	400	9.82	370740	2
KKZC500H200 F	2.0 mm	500	12.17	370750	2
KKZC600H200 F	2.0 mm	600	14.80	370760	2