KKZ...H100 Horizontálny oblúk 90° - žiarový zinok

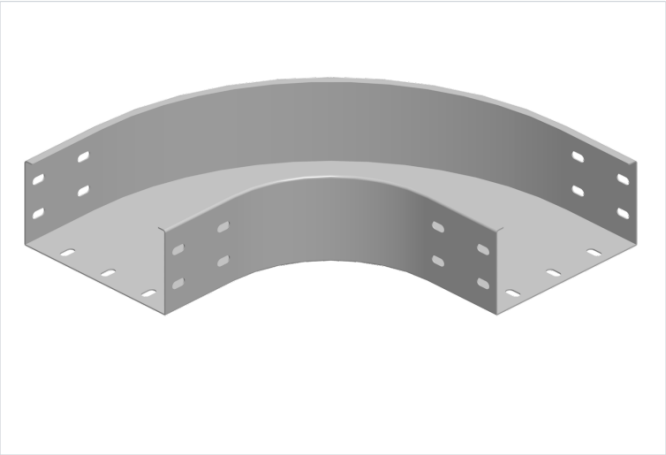

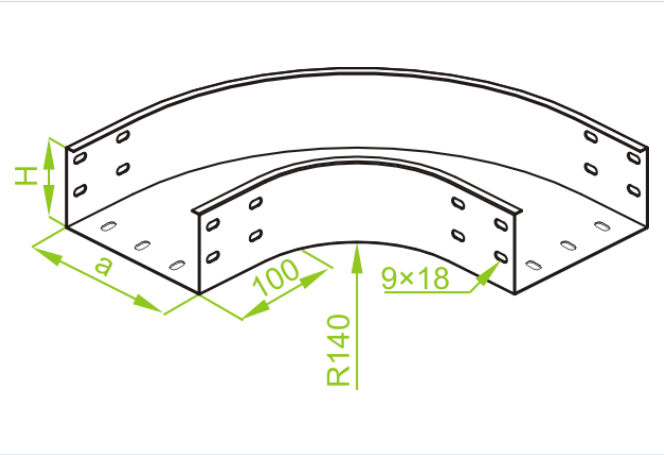

- Odklon v trase káblov.

Materiál

- F - žiarovo zinkovaná oceľ STN EN ISO 1461:2023

Dostupné povrchové úpravy:

- E - nerezová oceľ
- L - lakovanie v štandardnej farbe RAL

Doplňujúce informácie

- Na spojenie tvarovky s úsekmi žľabu použite rovné spojky LZC... a sady skrutiek SGKFM8x14 alebo SGFM8x14
- Vždy použite verziu produktu, ktorého hrúbka materiálu je rovnaká alebo väčšia ako je hrúbka rovného úseku trasy!

Verzie

Symbol	Hrúbka plechu	Šírka a (mm)	Hmotnosť 1 ks (kg)	Katalógové číslo	Množstvo (ks)
HRÚBKA PLECHU: 1.5 MM					
KKZP100H100 F	1.5 mm	100	2.38	310610	6
KKZP200H100 F	1.5 mm	200	3.03	310620	6
KKZP300H100 F	1.5 mm	300	4.23	310630	2
KKZP400H100 F	1.5 mm	400	5.62	310640	2
KKZP500H100 F	1.5 mm	500	7.20	310650	2
KKZP600H100 F	1.5 mm	600	8.97	310660	2
HRÚBKA PLECHU: 2.0 MM					
KKZC100H100 F	2.0 mm	100	3.17	310710	6
KKZC200H100 F	2.0 mm	200	4.04	310720	6
KKZC300H100 F	2.0 mm	300	5.64	310730	2
KKZC400H100 F	2.0 mm	400	7.49	310740	2
KKZC500H100 F	2.0 mm	500	9.60	310750	2
KKZC600H100 F	2.0 mm	600	11.96	310760	2