KKZM...H100 Horizontálny oblúk 45° - žiarový zinok

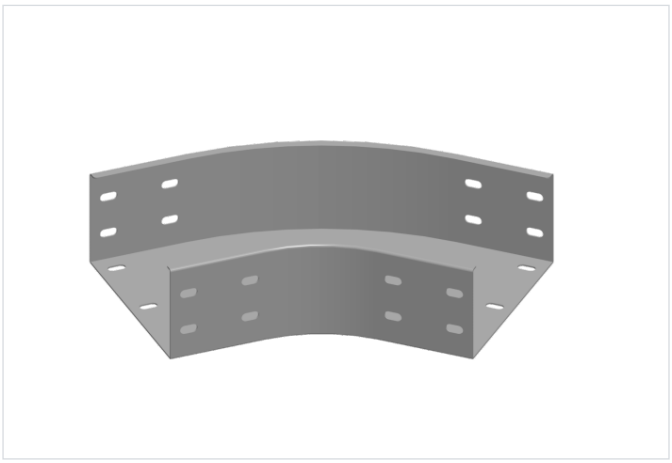

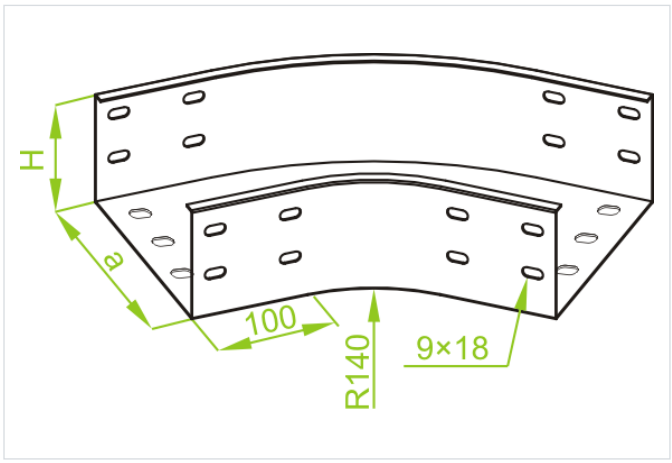

- Odklon v trase káblov.

Materiál

- F - žiarovo zinkovaná oceľ STN EN ISO 1461:2023

Dostupné povrchové úpravy:

- E - nerezová oceľ
- L - lakovanie v štandardnej farbe RAL

Doplňujúce informácie

- Na spojenie tvarovky s úsekmi žľabu použite rovné spojky LZC... a sady skrutiek SGKFM8x14 alebo SGFM8x14
- Vždy použite verziu produktu, ktorého hrúbka materiálu je rovnaká alebo väčšia ako je hrúbka rovného úseku trasy!

Verzie

Symbol	Hrúbka plechu	Šírka a (mm)	Hmotnosť 1 ks (kg)	Katalógové číslo	Množstvo (ks)
HRÚBKA PLECHU: 1.5 MM					
KKZMP100H100 F	1.5 mm	100	1.66	310810	6
KKZMP200H100 F	1.5 mm	200	2.12	310820	6
KKZMP300H100 F	1.5 mm	300	2.96	310830	4
KKZMP400H100 F	1.5 mm	400	3.93	310840	4
KKZMP500H100 F	1.5 mm	500	5.04	310850	2
KKZMP600H100 F	1.5 mm	600	6.27	310860	2
HRÚBKA PLECHU: 2.0 MM					
KKZMC100H100 F	2.0 mm	100	2.21	310910	6
KKZMC200H100 F	2.0 mm	200	2.82	310920	6
KKZMC300H100 F	2.0 mm	300	3.94	310930	4
KKZMC400H100 F	2.0 mm	400	5.21	310940	4
KKZMC500H100 F	2.0 mm	500	6.72	310950	2
KKZMC600H100 F	2.0 mm	600	8.37	310960	2