CZKZ...H50 Horizontálne kríženie - žiarový zinok

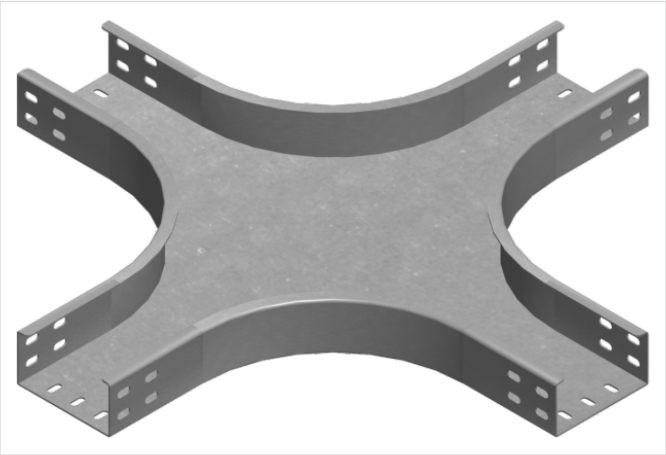

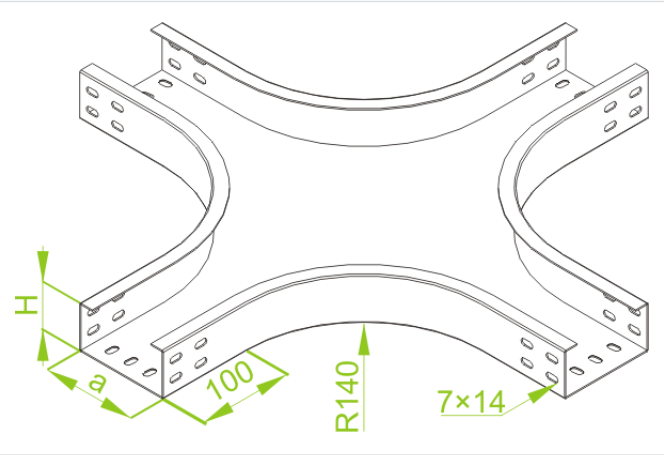

- Rozbočovanie káblovej trasy.

Materiál

- F - žiarovo zinkovaná oceľ STN EN ISO 1461:2023

Dostupné povrchové úpravy:

- E - nerezová oceľ
- L - lakovanie v štandardnej farbe RAL

Doplňujúce informácie

- Na spojenie tvarovky so žľabom použite spojku LCC... alebo sadu spojok LZC... a skrutky SGKFM6x12 alebo SGFM6x12
- Vždy použite verziu produktu, ktorého hrúbka materiálu je rovnaká alebo väčšia ako je hrúbka rovného úseku trasy!

Verzie

Symbol	Hrúbka plechu	Šírka a (mm)	Hmotnosť 1 ks (kg)	Katalógové číslo	Množstvo (ks)
HRÚBKA PLECHU: 1.5 MM					
CZKZP50H50 F	1.5 mm	50	2.13	351205	10
CZKZP100H50 F	1.5 mm	100	2.65	351210	10
CZKZP200H50 F	1.5 mm	200	3.47	351220	4
CZKZP300H50 F	1.5 mm	300	4.33	351230	4
CZKZP400H50 F	1.5 mm	400	5.28	351240	2
CZKZP500H50 F	1.5 mm	500	6.28	351250	2
CZKZP600H50 F	1.5 mm	600	7.35	351260	2
HRÚBKA PLECHU: 2.0 MM					
CZKZC50H50 F	2.0 mm	50	2.85	351305	10
CZKZC100H50 F	2.0 mm	100	3.59	351310	10
CZKZC200H50 F	2.0 mm	200	4.62	351320	4
CZKZC300H50 F	2.0 mm	300	5.79	351330	4
CZKZC400H50 F	2.0 mm	400	7.02	351340	2
CZKZC500H50 F	2.0 mm	500	8.35	351350	2
CZKZC600H50 F	2.0 mm	600	9.77	351360	2