CZKZ...H200 Horizontálne kríženie - žiarový zinok

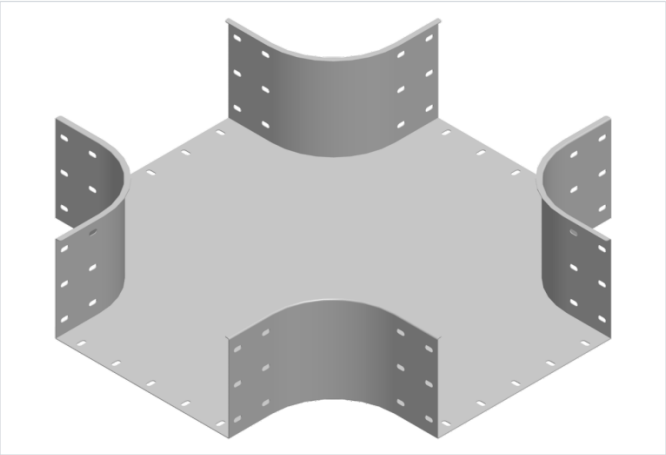

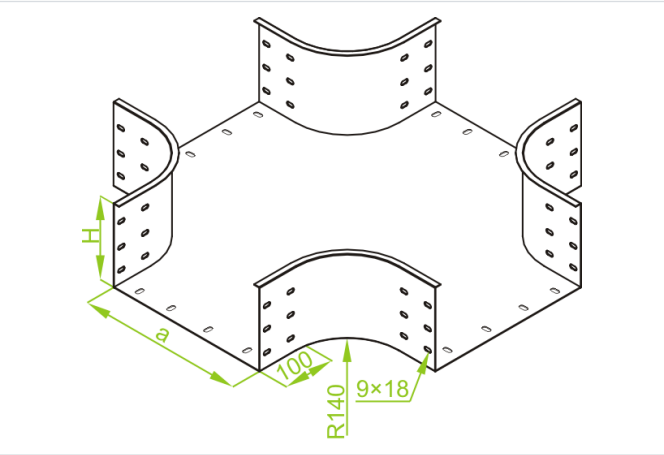

- Rozbočovanie káblovej trasy.

Materiál

- F - žiarovo zinkovaná oceľ STN EN ISO 1461:2023

Dostupné povrchové úpravy:

- E - nerezová oceľ
- L - lakovanie v štandardnej farbe RAL

Doplňujúce informácie

- Na spojenie tvarovky so žľabom použite spojku LCC... alebo sadu spojok LZC... a skrutky SGKFM8x14 alebo SGFM8x14
- Vždy použite verziu produktu, ktorého hrúbka materiálu je rovnaká alebo väčšia ako je hrúbka rovného úseku trasy!

Verzie

Symbol	Hrúbka plechu	Šírka a (mm)	Hmotnosť 1 ks (kg)	Katalógové číslo	Množstvo (ks)
HRÚBKA PLECHU: 1.5 MM					
CZKZP200H200 F	1.5 mm	200	6.49	371220	2
CZKZP300H200 F	1.5 mm	300	7.36	371230	2
CZKZP400H200 F	1.5 mm	400	8.30	371240	1
CZKZP500H200 F	1.5 mm	500	9.30	371250	1
CZKZP600H200 F	1.5 mm	600	10.37	371260	1
HRÚBKA PLECHU: 2.0 MM					
CZKZC200H200 F	2.0 mm	200	8.95	371320	2
CZKZC300H200 F	2.0 mm	300	9.78	371330	2
CZKZC400H200 F	2.0 mm	400	11.03	371340	1
CZKZC500H200 F	2.0 mm	500	12.36	371350	1
CZKZC600H200 F	2.0 mm	600	13.79	371360	1