CZKZ...H100 Horizontálne kríženie - žiarový zinok

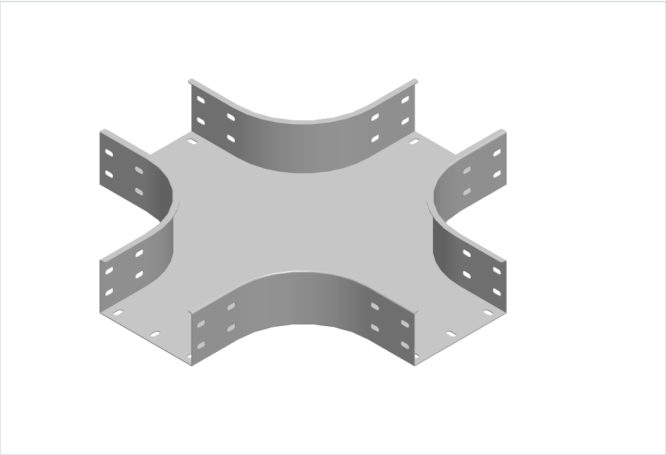

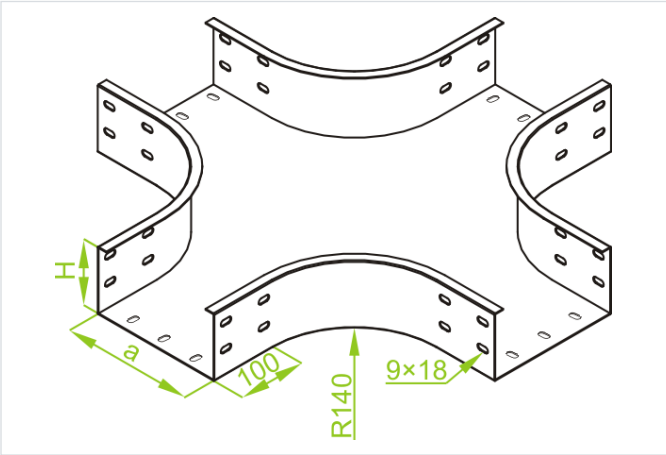

- Odbočenie z existujúcich káblových trás.

Materiál

- F - žiarovo zinkovaná oceľ STN EN ISO 1461:2023

Dostupné povrchové úpravy:

- E - nerezová oceľ
- L - lakovanie v štandardnej farbe RAL

Doplňujúce informácie

- Na spojenie tvarovky s úsekmi žľabu použite rovné spojky LZC... a sady skrutiek SGKFM8x14 alebo SGFM8x14
- Vždy použite verziu produktu, ktorého hrúbka materiálu je rovnaká alebo väčšia ako je hrúbka rovného úseku trasy!

Verzie

Symbol	Hrúbka plechu	Šírka a (mm)	Hmotnosť 1 ks (kg)	Katalógové číslo	Množstvo (ks)
HRÚBKA PLECHU: 1.5 MM					
CZKZP100H100 F	1.5 mm	100	3.65	311210	4
CZKZP200H100 F	1.5 mm	200	4.47	311220	4
CZKZP300H100 F	1.5 mm	300	5.34	311230	2
CZKZP400H100 F	1.5 mm	400	6.28	311240	2
CZKZP500H100 F	1.5 mm	500	7.28	311250	2
CZKZP600H100 F	1.5 mm	600	8.35	311260	2
HRÚBKA PLECHU: 2.0 MM					
CZKZC100H100 F	2.0 mm	100	4.88	311310	4
CZKZC200H100 F	2.0 mm	200	5.98	311320	4
CZKZC300H100 F	2.0 mm	300	7.10	311330	2
CZKZC400H100 F	2.0 mm	400	8.35	311340	2
CZKZC500H100 F	2.0 mm	500	9.68	311350	2
CZKZC600H100 F	2.0 mm	600	11.10	311360	2