ZS/ZSO... Držiak skrutkový (kpl.) - galvanický zinok

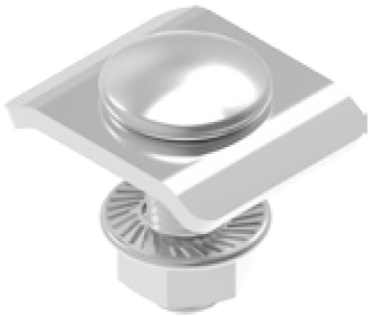

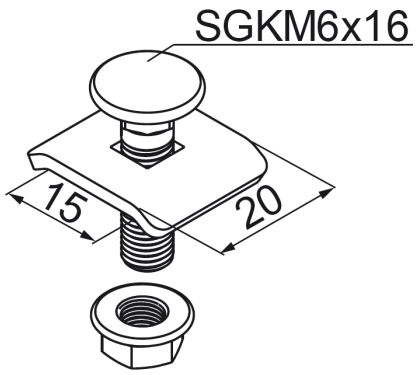

Funkčná odolnosť v požiari: E-90

- Montáž drôtených žľabov k stenovým výložníkom WW, WPLS, WPTS a C-profilom.

Materiál

- G - galvanicky pozinkovaná oceľ STN EN ISO 2081

Dostupné povrchové úpravy:

- FP - zinkované metódou zinkových lamiel STN EN ISO 10683:2018
- E - nerezová oceľ

Doplňujúce informácie

Na inštaláciu drôtených žľabov na C-profily pre nasledujúce šírky:

- 100 mm použite 1 x ZS/ZSO
- 200 ÷ 600 mm použite 2 x ZS/ZSO

Verzie

Symbol	Katalógové číslo	Hmotnosť 1 ks (kg)	Množstvo (ks)
ZS/ZSO G	901600	0.07	100

Príklady použitia

