ZM/ZMO... Pridržiavacia svorka



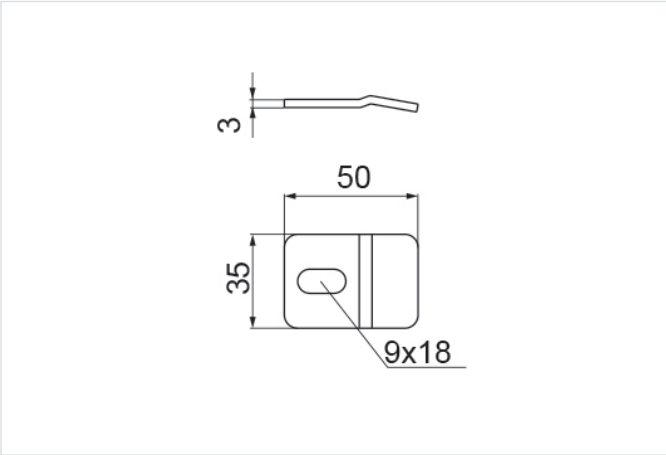

Hrúbka plechu: 3.0 mm
Funkčná odolnosť v požiari: E-90

- Montáž rebríkov na stenové konzoly.

Materiál

- S - oceľ pozinkovaná metódou Sendzimir STN EN 10346:2015

Dostupné povrchové úpravy:

- FP - zinkované metódou zinkových lamiel STN EN ISO 10683:2018
- E - nerezová oceľ
- L - lakovanie v štandardnej farbe RAL

Verzie

Symbol	Katalógové číslo	Hmotnosť 1 ks (kg)	Množstvo (ks)
ZM/ZMO S	400700	0.04	100

Príklady použitia

