# ZK...H68 Zámok krytu

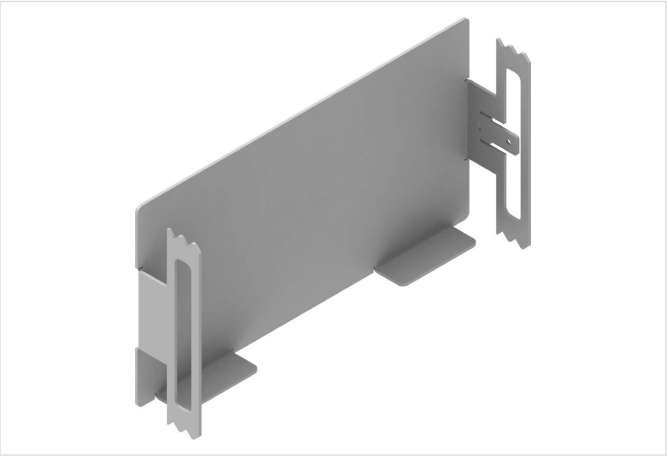

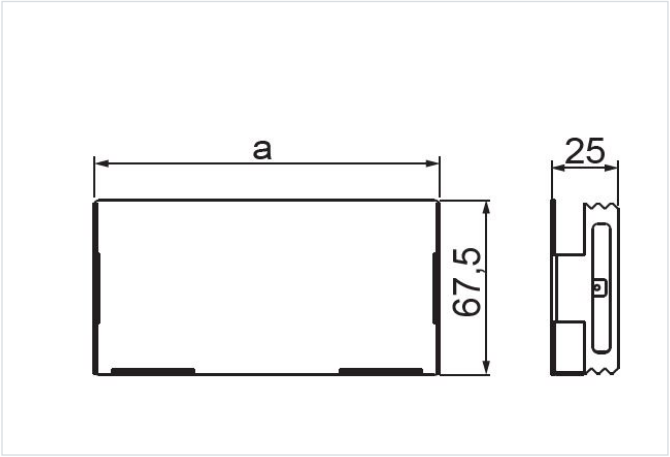


**Hrúbka plechu:** 1.0 mm
**Funkčná odolnosť v požiari:** E-90

- Ukončenie káblovej trasy.

## Materiál

- SCE - elektrolyticky pozinkovaná oceľ STN EN 10152

Dostupné povrchové úpravy:

- L - lakovanie v štandardnej farbe RAL

## Verzie

| Symbol | Katalógové číslo | Šírka a (mm) | Hmotnosť 1 ks (kg) | Množstvo (ks) |
|---|---|---|---|---|
| **ZK115H68** | 960611 | 115 | 0.06 | 50 |
| **ZK130H68** | 960613 | 130 | 0.07 | 50 |
| **ZK170H68** | 960617 | 170 | 0.09 | 50 |
| **ZK215H68** | 960621 | 215 | 0.12 | 50 |