ZDKU... Klesanie univerzálne

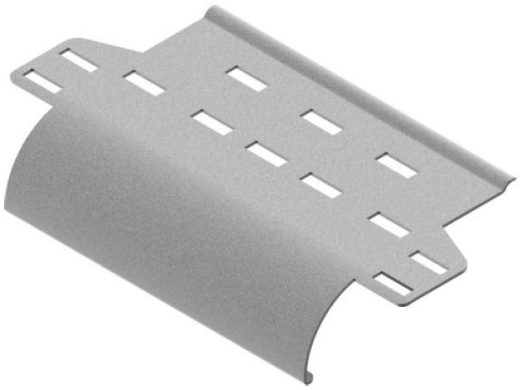

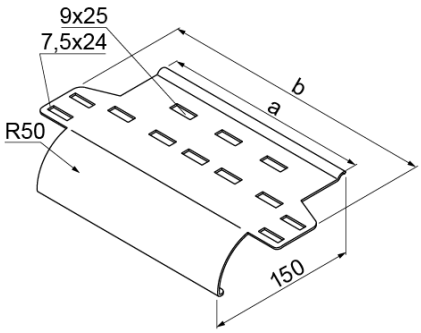

Hrúbka plechu: 2.0 mm

- Ochrana káblov pred poškodením pri zvode z káblových rebríkov, žľabov a samonosných rebríkov, ako aj žľabov ťažkého vonkajšieho systému.

Materiál

- S - oceľ pozinkovaná metódou Sendzimir STN EN 10346:2015

Dostupné povrchové úpravy:

- F - žiarovo zinkovaná oceľ STN EN ISO 1461:2023
- E - nerezová oceľ
- L - lakovanie v štandardnej farbe RAL

Verzie

Symbol	Katalógové číslo	Rozmer a (mm)	Rozmer b (mm)	Hmotnosť 1 ks (kg)	Množstvo (ks)
ZDKU200 S	406212	120	192	0.31	20
ZDKU300 S	406213	220	292	0.71	20
ZDKU400 S	406214	320	392	1.05	10
ZDKU500 S	406215	420	492	1.32	4
ZDKU600 S	406216	520	592	1.60	4

Príklady použitia

