WWSR... Výložník zosilnený

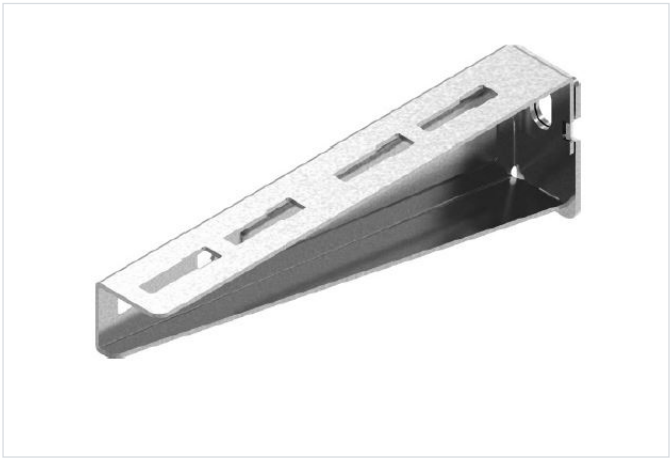

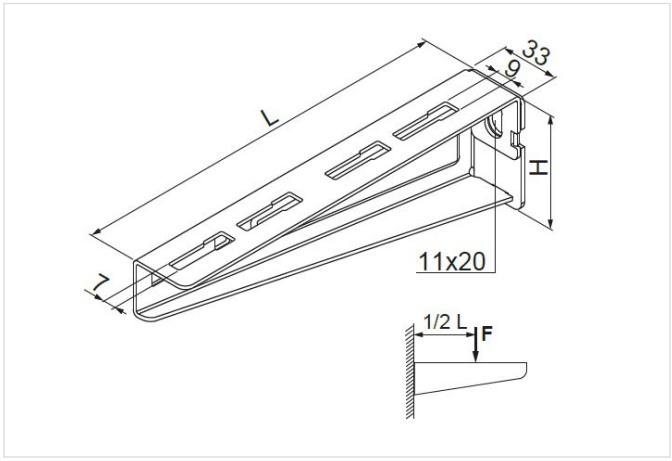

Nový výrobok: áno
Funkčná odolnosť v požiari: E-90

- Montáž žľabov, drôtených žľabov, káblových rebríkov, rúr a ďalších prvkov.

Materiál

- S - oceľ pozinkovaná metódou Sendzimir STN EN 10346:2015
- MC - oceľ s povlakom Magnelis®

Dostupné povrchové úpravy:

- F - žiarovo zinkovaná oceľ STN EN ISO 1461:2023
- E - nerezová oceľ
- L - lakovanie v štandardnej farbe RAL

Doplňujúce informácie

- Montáž na stenu/konštrukciu jednou skrutkou
- Vysoké pevnostné parametre
- Plynulé nastavenie výšky montáže výložníka z otvorenej časti profilu (Y) - použite PZC
- Nízka výška výložníka umožňuje jednoduchú inštaláciu viacúrovňových káblových trás v priestoroch s obmedzeným priestorom
- Variant E90 pre dĺžky 50 – 400 mm (podrobnosti pozri v časti XIX)

Verzie

Symbol	Dĺžka L (mm)	Katalógové číslo	Výška H (mm)	Hmotnosť 1 ks (kg)	Maximálne zaťaženie Fmax (kN)	Množstvo (ks)
MATERIÁL: S - OCEĽ POZINKOVANÁ METÓDOU SENDZIMIR						
WW/WWSR50 S	65	751805	47	0.10	0.83	100
WWSR100 S	115	751810	54	0.20	1.60	100
WWSR150 S	165	751815	60	0.27	1.80	30
WWSR200 S	215	751820	65	0.33	2	50
WWSR300 S	315	751830	80	0.52	2.20	50
WWSR400 S	415	751840	90	0.89	2.45	30
WWSR500 S	515	751850	100	1.14	2.55	10
WWSR600 S	615	751860	110	1.68	2.70	10
MATERIÁL: MC - OCEĽ S POVLAKOM MAGNELIS®						
WW/WWSR50 MC	65	7518055	47	0.10	0.83	50
WWSR100 MC	115	7518105	54	0.20	1.60	50
WWSR150 MC	165	7518155	60	0.27	1.80	50
WWSR200 MC	215	7518205	65	0.33	2	50
WWSR300 MC	315	7518305	80	0.52	2.20	50

Symbol	Dĺžka L (mm)	Katalógové číslo	Výška H (mm)	Hmotnosť 1 ks (kg)	Maximálne zaťaženie Fmax (kN)	Množstvo (ks)
WWSR400 MC	415	7518405	90	0.89	2.45	30
WWSR500 MC	515	7518505	100	1.14	2.55	10
WWSR600 MC	615	7518605	110	1.68	2.70	10

Graf zaťaženia

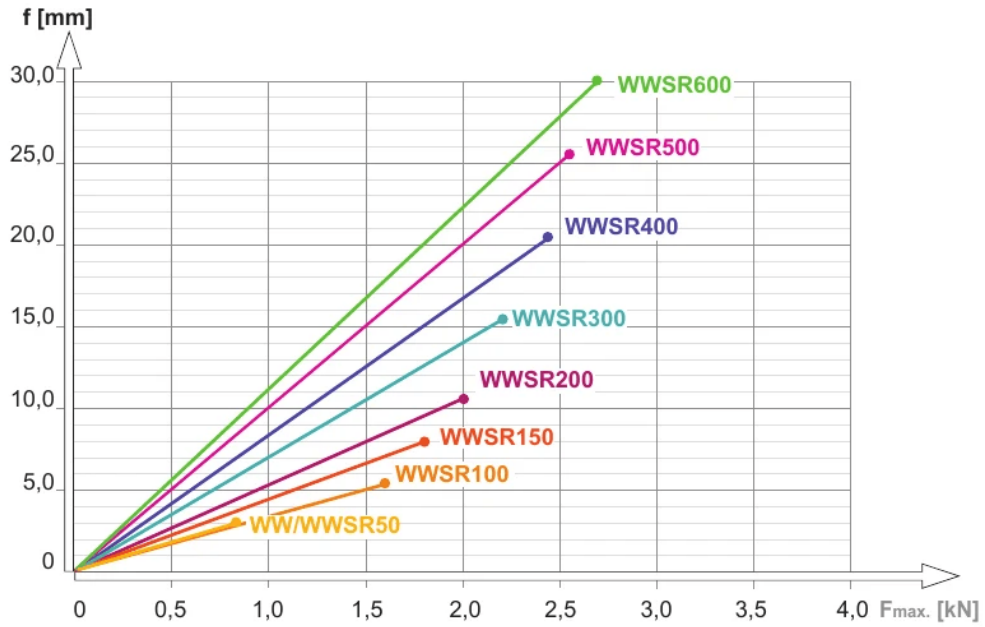

Popis grafu:

f - os prehnutia

línia prehnutia

$F_{max.}$- os maximálneho zaťaženia

Graf zaťaženia

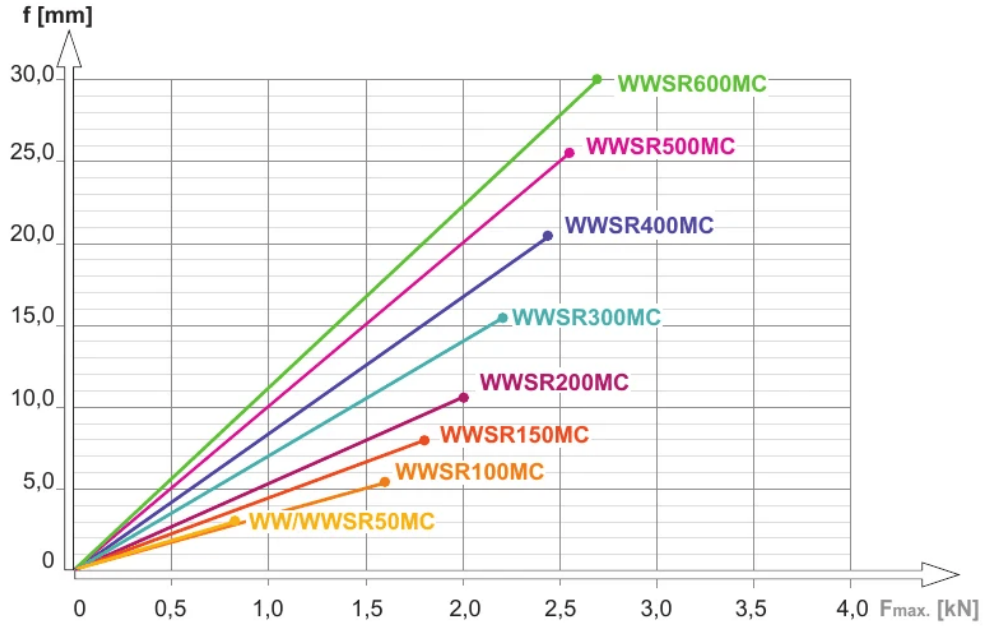

Popis grafu:

f - os prehnutia

línia prehnutia

$F_{max.}$- os maximálneho zaťaženia

Príklady použitia

