WWCT/WWCTO... Konzola - žiarový zinok



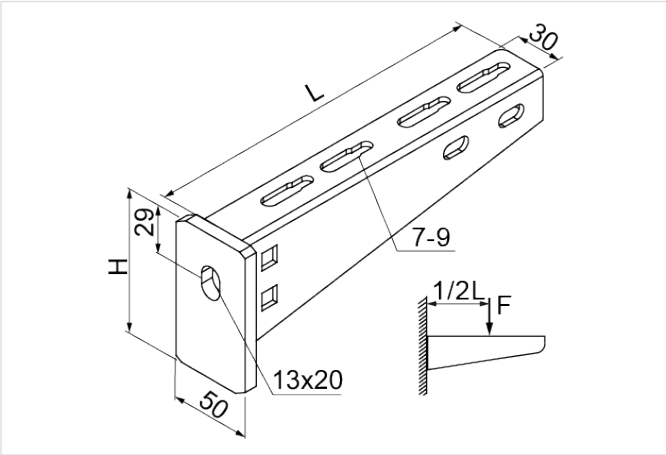

Funkčná odolnosť v požiari: E-90
Výrobok určený na vysoké zaťaženie: áno

- Montáž žľabov, káblových rebríkov, rúr a iných prvkov pri vysokom zaťažení.

Materiál

- F - žiarovo zinkovaná oceľ STN EN ISO 1461:2023

Dostupné povrchové úpravy:

- E - nerezová oceľ
- L - lakovanie v štandardnej farbe RAL

Doplňujúce informácie

- Montáž na stenu/konštrukciu jednou skrutkou

Verzie

Symbol	Katalógové číslo	Dĺžka L (mm)	Výška H (mm)	Maximálne zaťaženie Fmax (kN)	Hmotnosť 1 ks (kg)	Množstvo (ks)
WWCT/WWCTO200 F	713020	215	90	5.50	0.70	10
WWCT/WWCTO300 F	713030	315	110	5.50	0.95	8
WWCT/WWCTO400 F	713040	415	130	5	1.49	6
WWCT500 F	713050	515	145	5	1.70	1
WWCT600 F	713060	615	165	4.50	2.38	1
WWCT700 F	713070	715	185	4.50	2.60	1
WWCT800 F	713080	815	195	4	3.38	1
WWCT900 F	713090	915	205	4	3.71	1
WWCT1000 F	713000	1 015	225	4	4.45	1

Graf zaťaženia

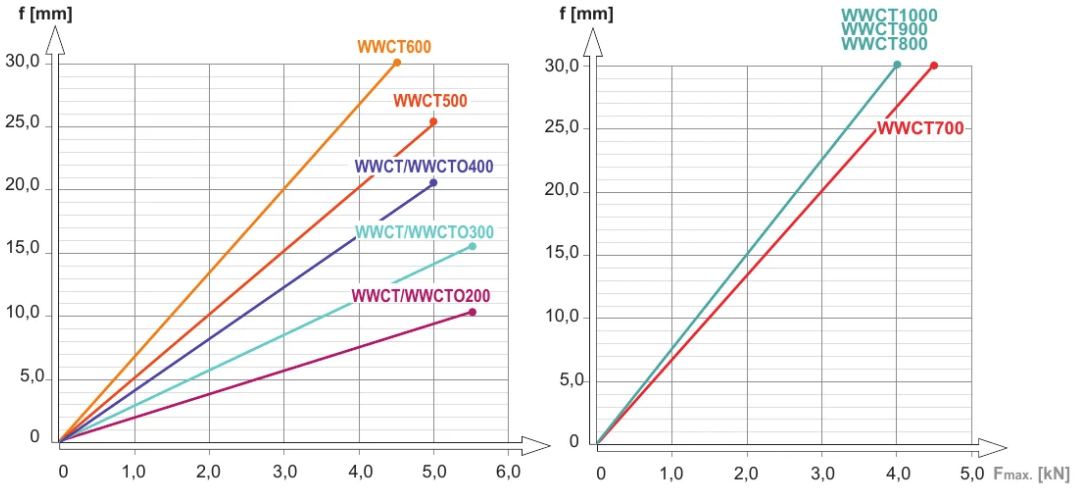



Popis grafu:

f - os prehnutia

línia prehnutia

$F_{max.}$ - os maximálneho zaťaženia

Príklady použitia

