WU/WUO... Variabilný výložník



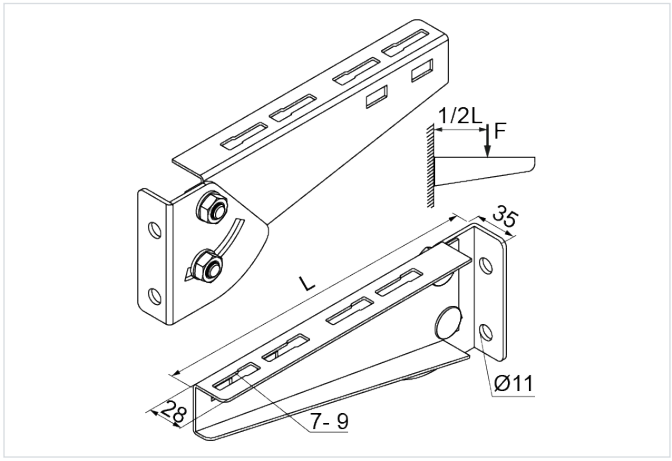

Funkčná odolnosť v požiari: E-90

- Montáž žľabov, drôtených žľabov, káblových rebríkov, rúr a ďalších prvkov.
- Vďaka nastaviteľnému montážnemu uhlu je možné viesť trasu v tuneloch na šikmých stenách.

Materiál

- S - oceľ pozinkovaná metódou Sendzimir STN EN 10346:2015

Dostupné povrchové úpravy:

- F - žiarovo zinkovaná oceľ STN EN ISO 1461:2023
- E - nerezová oceľ
- L - lakovanie v štandardnej farbe RAL

Doplňujúce informácie

- Na požiadanie možnosť výroby nástenných výložníkov neštandardných dĺžok

Verzie

Symbol	Katalógové číslo	Dĺžka L (mm)	Maximálne zaťaženie Fmax (kN)	Hmotnosť 1 ks (kg)	Množstvo (ks)
WU/WUO100 S	805210	145	1	0.22	50
WU/WUO200 S	805220	245	0.85	0.34	50
WU/WUO300 S	805230	345	0.70	0.45	30
WU/WUO400 S	805240	445	0.55	0.64	20
WU500 S	805250	545	0.45	0.79	20
WU600 S	805260	645	0.30	0.94	20

Graf zaťaženia

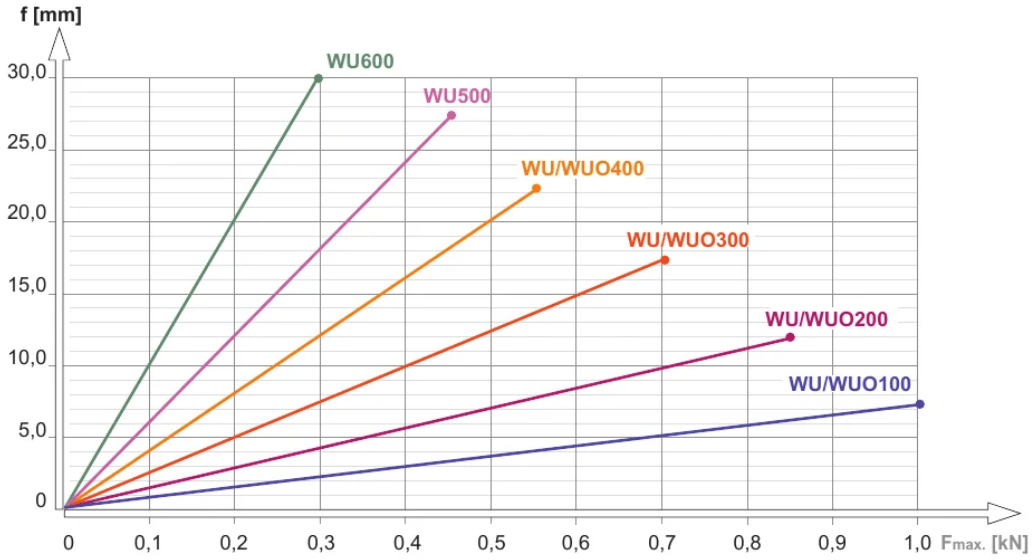

Popis grafu:

f - os prehnutia



línia prehnutia

$F_{max.}$- os maximálneho zaťaženia

Príklady použitia

