WT/WTO120... Vešiak trapézový



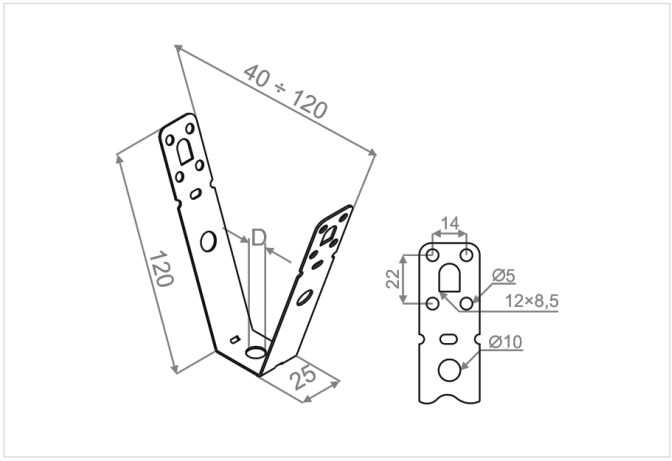

Funkčná odolnosť v požiari: E-90

- Montáž na konštrukciu, strop. Zavesenie káblových trás, svietidiel, profilov na typické trapézové plechy.

Materiál

- S - oceľ pozinkovaná metódou Sendzimir STN EN 10346:2015

Dostupné povrchové úpravy:

- FP - zinkované metódou zinkových lamiel STN EN ISO 10683:2018
- E - nerezová oceľ
- L - lakovanie v štandardnej farbe RAL

Doplňujúce informácie

- Na montáž na trapézový plech použite tyč PWT... alebo PGM8 s podložkami a maticami

Verzie

Symbol	Katalógové číslo	Rozmer d (mm)	Maximálne zaťaženie Fmax (kN)	Množstvo (ks)
WT/WTO120M6 S	730512	6	1.20	100
WT/WTO120M8 S	730612	8	1.20	100
WT/WTO120/11 S	730712	11	1.20	100

Príklady použitia

