# WSL75... Záves



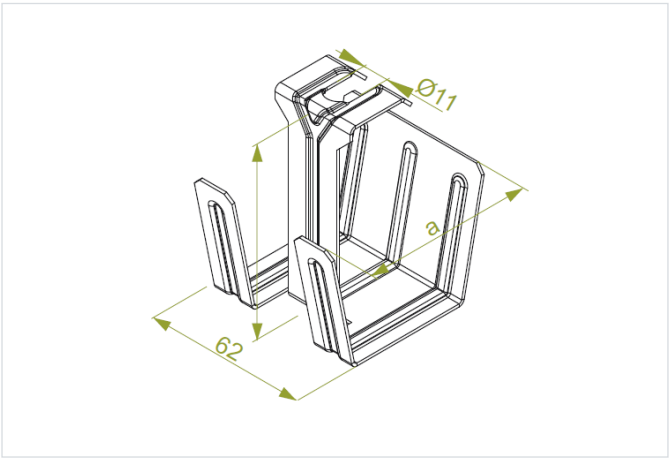


**Hrúbka plechu:** 1.5 mm
**Nový výrobok:** áno
**Funkčná odolnosť v požiari:** E-90
**rýchla montáž:** áno

- Zavesenie žľabov na strop.

## Materiál

- S - oceľ pozinkovaná metódou Sendzimir STN EN 10346:2015

Dostupné povrchové úpravy:

- FP - zinkované metódou zinkových lamiel STN EN ISO 10683:2018
- E - nerezová oceľ

## Doplňujúce informácie

- Rýchla montáž závesu na závitovú tyč
- Možnosť nastavenia polohy závesu na tyči až o 80 mm
- Rýchla montáž závesu so žľabom bez potreby náradia

## Verzie

| Symbol | Šírka a (mm) | Výška H (mm) | Hmotnosť 1 ks (kg) | Katalógové číslo | Množstvo (ks) |
|---|---|---|---|---|---|
| **WSL75 S** | 75 | 51 | 0.08 | 161907 | 100 |

## Príklady použitia

