WPTKO... Výložník (komplet) - žiarový zinok



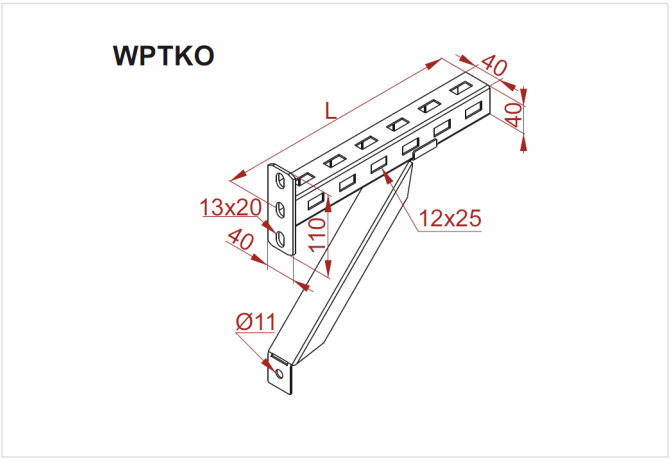

Funkčná odolnosť v požiari: E-90

- Montáž žľabov, káblových rebríkov a drôtených žľabov.

Materiál

- F - žiarovo zinkovaná oceľ STN EN ISO 1461:2023

Dostupné povrchové úpravy:

- E - nerezová oceľ

Doplňujúce informácie

- Na montáž žľabov použite 2 sady SGKM6x12

Verzie

Symbol	Dĺžka L (mm)	Hmotnosť 1 ks (kg)	Katalógové číslo	Množstvo (ks)
WPTKO200 F	215	0.85	800920	30
WPTKO300 F	315	1.02	800930	30
WPTKO400 F	415	1.28	800940	20

Príklady použitia

