WPPGV/WPPOV... Vešiak tyče otočný - zinkové lamely

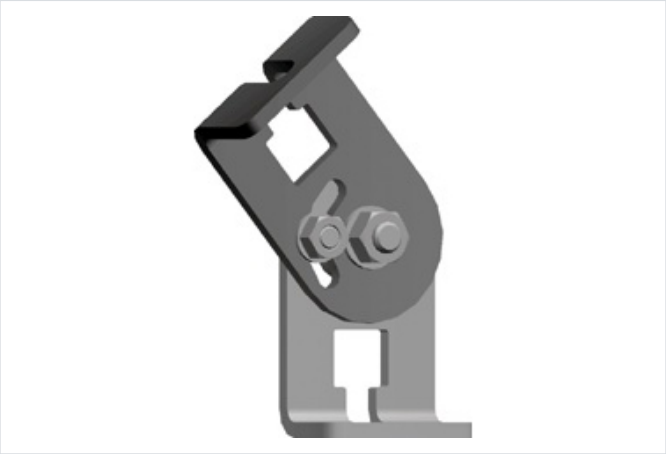

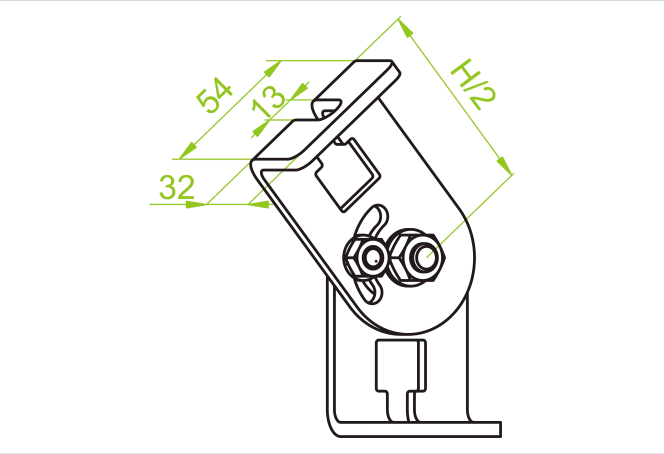

Hrúbka plechu: 5.0 mm
Funkčná odolnosť v požiari: E-90

- Zavesenie káblových trás na steny a stropy vedených pod uhlom.

Materiál

- FP - zinkované metódou zinkových lamiel STN EN ISO 10683:2018

Dostupné povrchové úpravy:

- E - nerezová oceľ
- L - lakovanie v štandardnej farbe RAL

Verzie

Symbol	Katalógové číslo	Výška H (mm)	Hmotnosť 1 ks (kg)	Maximálne zaťaženie Fmax (kN)	Množstvo (ks)
WPPGV/WPPOV FP	731401	123	0.41	3.50	50