WPDH... Nosník stropný - žiarový zinok



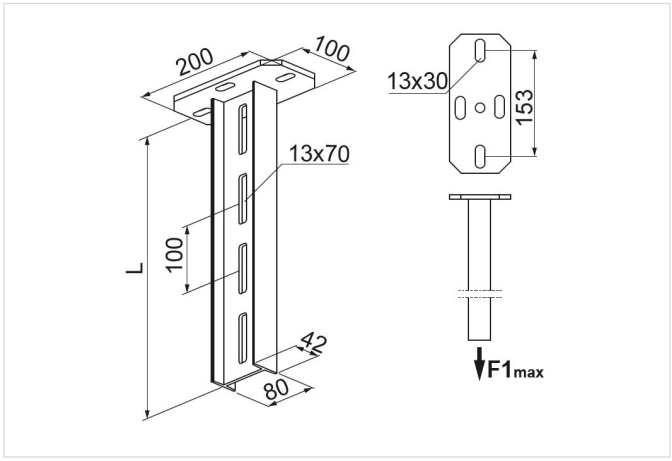

Funkčná odolnosť v požiari: E-90
Výrobok určený na vysoké zaťaženie: áno

- Zavesenie káblových trás.

Materiál

- F - žiarovo zinkovaná oceľ STN EN ISO 1461:2023

Dostupné povrchové úpravy:

- L - lakovanie v štandardnej farbe RAL

Doplňujúce informácie

- Nižšie uvedená tabuľka platí pre jednostranné zaťaženie konzoly, pri obojstrannom zaťažení konzoly je potrebné hodnoty zdvojnásobiť (zaťaženie musí byť rovnomerné)
- Montáž výložníka na strop alebo konštrukciu kotviacimi skrutkami alebo skrutkami min. M10

Verzie

Symbol	Katalógové číslo	Dĺžka L (mm)	Hmotnosť 1 ks (kg)	Množstvo (ks)
WPDH200N F	721620	200	2.98	8
WPDH300N F	721630	300	3.53	6
WPDH400N F	721640	400	4.08	4
WPDH500N F	721650	500	4.68	4
WPDH600N F	721660	600	4.90	2
WPDH700N F	721670	700	5.23	2
WPDH800N F	721680	800	5.78	2
WPDH900N F	721690	900	6.98	2
WPDH1000N F	721611	1 000	7.48	2
WPDH1500N F	721616	1 500	10.38	2
WPDH2000N F	721612	2 000	13.22	2
WPDH3000N F	721613	3 000	18.98	1

Príklady použitia

