WPCE/WPCEO... Stropná konzola - žiarový zinok



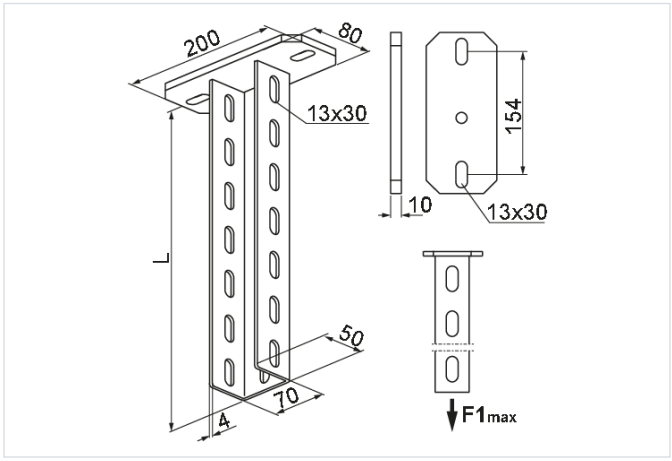

Funkčná odolnosť v požiari: E-90
Výrobok určený na vysoké zaťaženie: áno

- Zavesenie káblových trás.

Materiál

- F - žiarovo zinkovaná oceľ STN EN ISO 1461:2023

Dostupné povrchové úpravy:

- E - nerezová oceľ
- L - lakovanie v štandardnej farbe RAL

Doplňujúce informácie

- Zvýšené pevnostné parametre
- Montáž výložníka na strop alebo konštrukciu kotviacimi skrutkami alebo skrutkami min. M10
- Na montáž skrutkovacích nástenných výložníkov sa odporúča dištančný prvok BR61...
- Každý výložník má v cene ochranný kryt NO70x50N
- Nižšie uvedená tabuľka platí pre jednostranné zaťaženie konzoly, pri obojstrannom zaťažení konzoly je potrebné hodnoty zdvojnásobiť (zaťaženie musí byť rovnomerné)

Verzie

Symbol	Katalógové číslo	Dĺžka L (mm)	Maximálne zaťaženie Fmax (kN)	Hmotnosť 1 ks (kg)	Množstvo (ks)
WPCE/WPCEO200 F	721520	200	28	2.32	10
WPCE/WPCEO300 F	721530	300	28	2.66	10
WPCE/WPCEO400 F	721540	400	28	3.04	4
WPCE/WPCEO500 F	721550	500	28	3.42	4
WPCE/WPCEO600 F	721560	600	28	3.80	4
WPCE/WPCEO700 F	721570	700	28	4.18	4
WPCE/WPCEO800 F	721580	800	28	4.56	2
WPCE/WPCEO900 F	721590	900	28	4.94	2
WPCE/WPCEO1000 F	721511	1 000	28	5.32	2
WPCE/WPCEO1100 F	721411	1 100	28	5.85	2
WPCE/WPCEO1200 F	721412	1 200	28	6.38	2
WPCE/WPCEO1500 F	721415	1 500	28	7.97	2
WPCE/WPCEO2000 F	721512	2 000	28	9.12	2
WPCE/WPCEO3000 F	721513	3 000	28	12.92	2

Graf zaťaženia

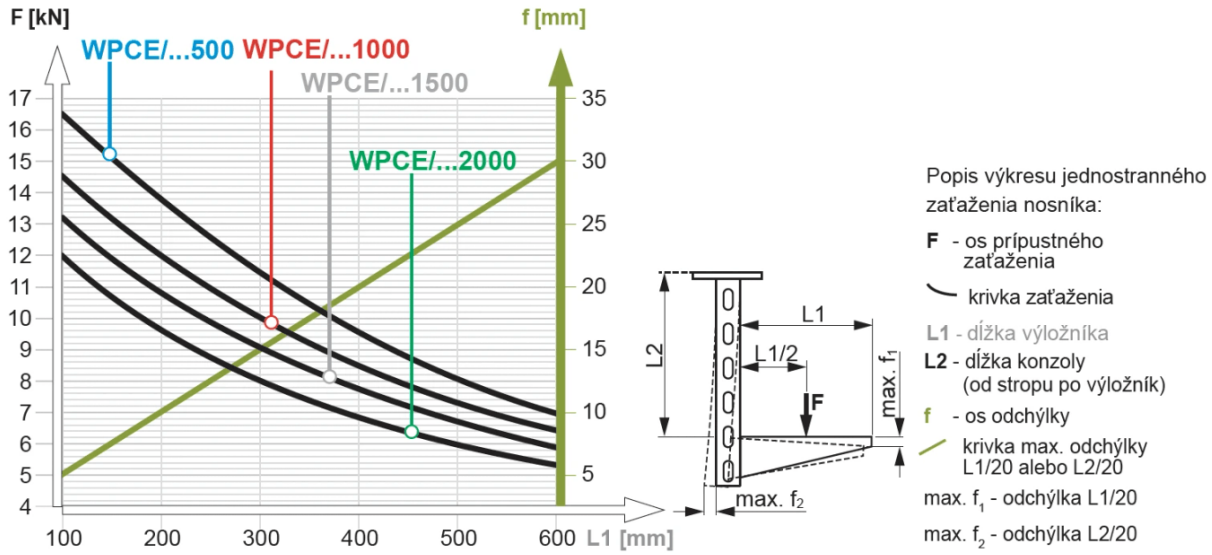

Príklady použitia

