WMC/WMCO... Konzola - žiarový zinok



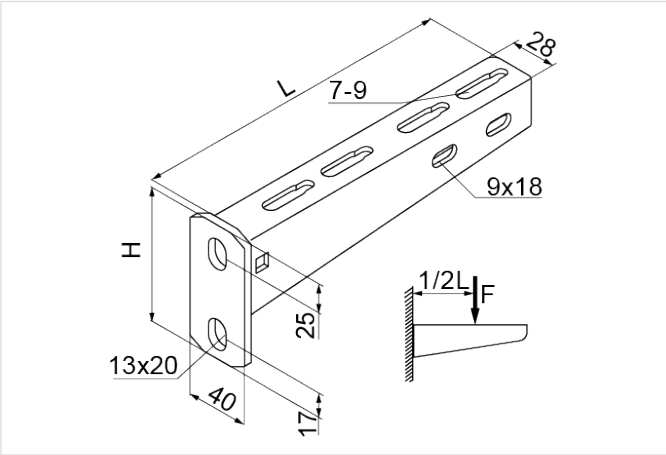

Funkčná odolnosť v požiari: E-90
Výrobok určený na vysoké zaťaženie: áno

- Montáž žľabov, káblových rebríkov, rúr a iných prvkov pri vysokom zaťažení.

Materiál

- F - žiarovo zinkovaná oceľ STN EN ISO 1461:2023

Dostupné povrchové úpravy:

- E - nerezová oceľ
- L - lakovanie v štandardnej farbe RAL

Doplňujúce informácie

- Na požiadanie možnosť výroby nástenných výložníkov neštandardných dĺžok

Verzie

Symbol	Katalógové číslo	Dĺžka L (mm)	Výška H (mm)	Maximálne zaťaženie Fmax (kN)	Hmotnosť 1 ks (kg)	Množstvo (ks)
WMC/WMCO100 F	711110	115	95	3.80	0.22	50
WMC/WMCO150 F	711115	165	95	3.65	0.29	50
WMC/WMCO200 F	711120	215	95	3.50	0.36	50
WMC/WMCO300 F	711130	315	120	3.20	0.43	30
WMC/WMCO400 F	711140	415	120	3.10	0.83	30
WMC/WMCO500 F	711150	515	140	3	0.96	20
WMC/WMCO600 F	711160	615	140	2.60	1.15	20
WMC700 F	711170	715	140	2	1.87	4
WMC800 F	711180	815	155	1.90	2.27	4
WMC900 F	711190	915	155	1.80	2.51	4
WMC1000 F	711111	1 015	155	1.70	2.75	4

Graf zaťaženia

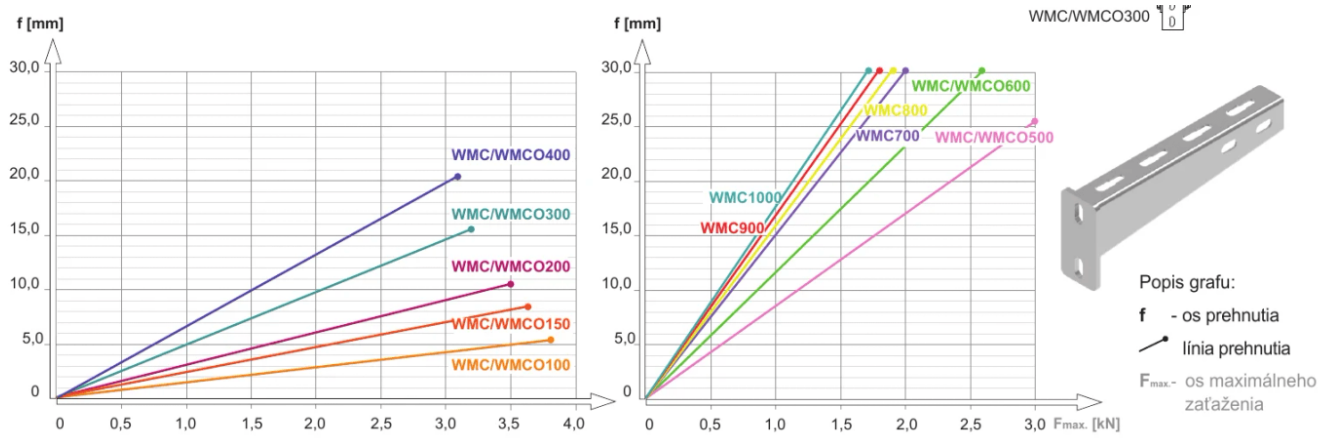

Príklady použitia

